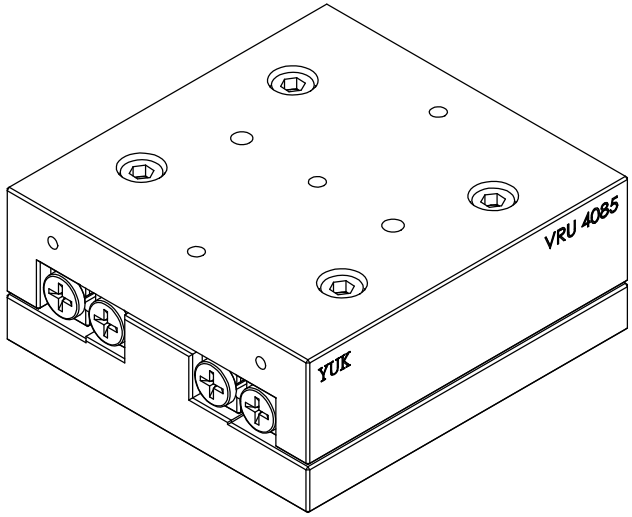

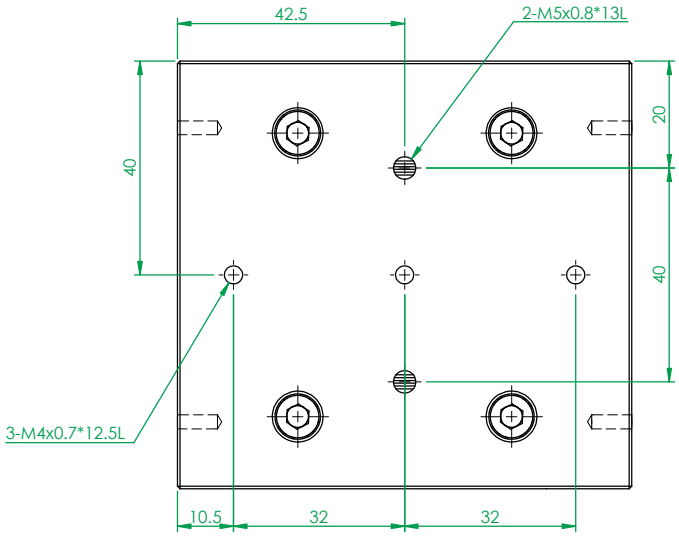

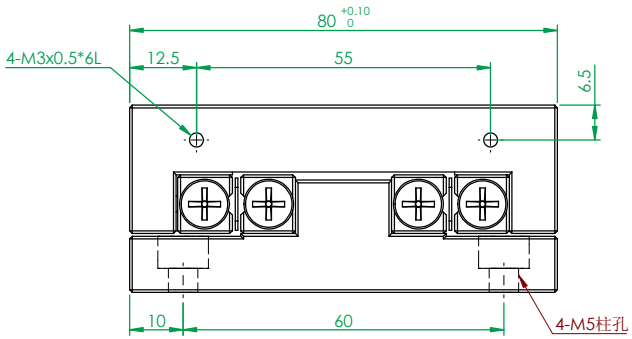

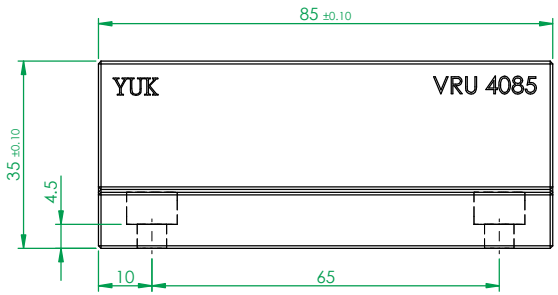

VRU 4085
最大行程：50mm
最大负荷：5.90KN

一般公差	
尺寸範圍	容許差
0.5～5	±0.05
5～15	±0.08
15～70	±0.1
70～300	±0.2
300～1000	±0.3
1000～1500	±0.5

YUK 煜瀚传动®
The Mark of Linear Motion

審核		日期	
繪圖		日期	
設計		日期	

備註	合格成品,獨立包裝保存			機型	VRU 4085
表處	依各零件			料碼	VRU 4085
材料	見零件表	數量	1 /組	品名	微型滑台
熱處理				檔案號	VRU 4085（客用）
單位	mm	圖紙規格	A3	投影	版本 A1
比例	1:1	重量	1508.5G		