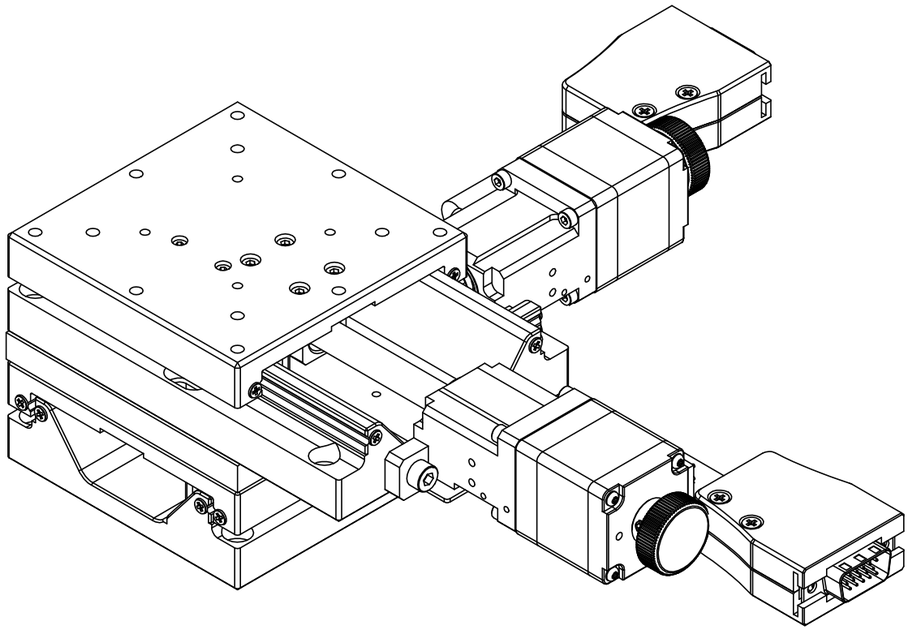

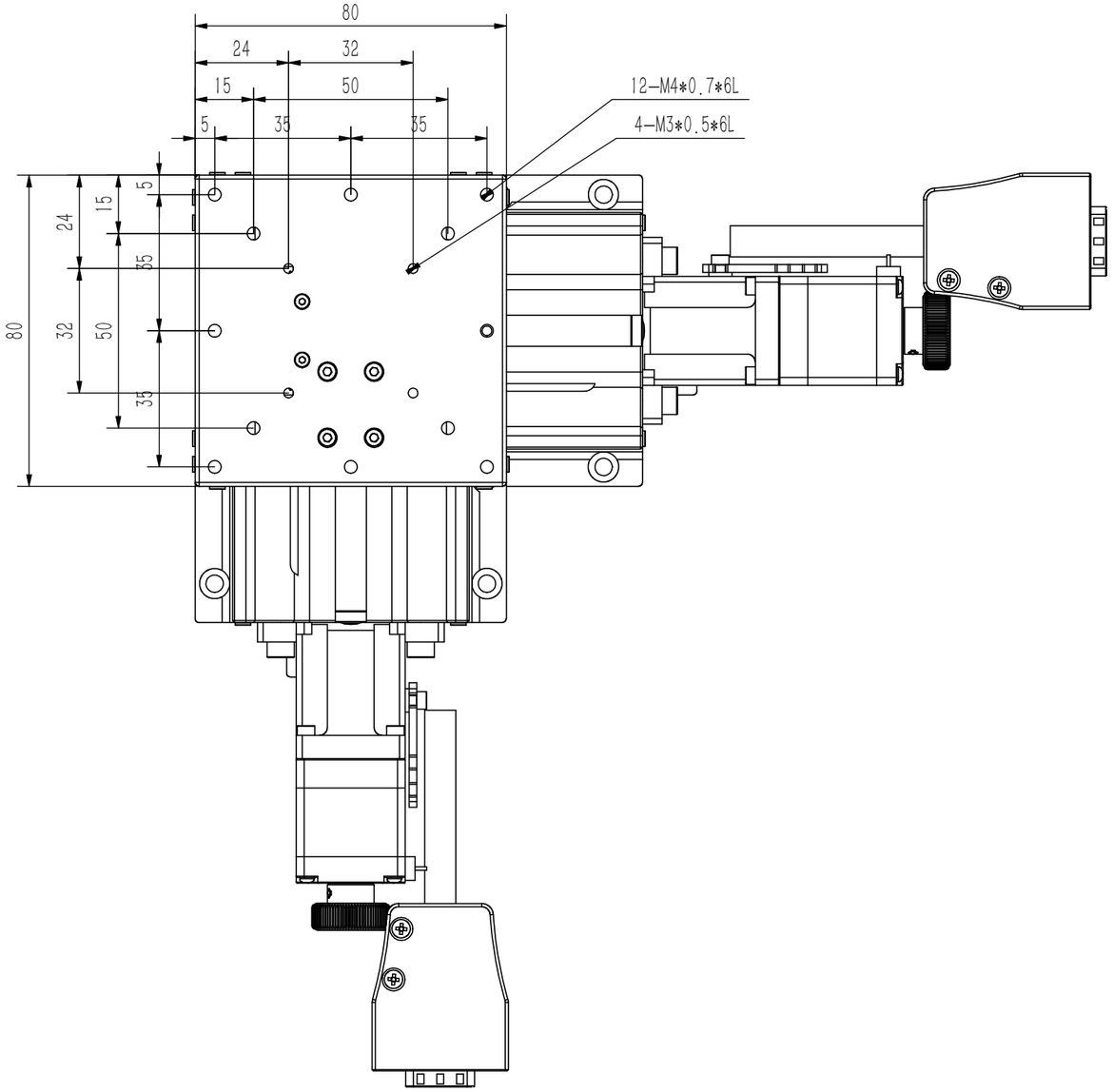

YXMXYC8050
行程：±25mm
最大负荷：8.5kgf
传动方式：螺杆传动
最高速度：20mm/sec
单向定位精度：0.01mm
反复定位精度：±0.001mm
反向间隙：0.005mm
静态平行：60um
运动平行：10um

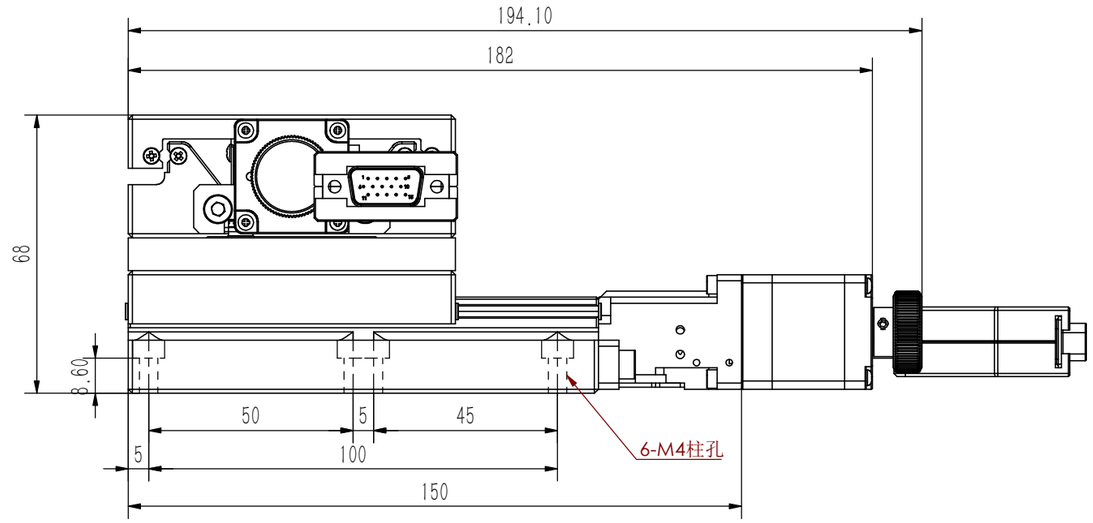

一般公差	
尺寸範圍	容許差
0.5～5	±0.05
5～15	±0.08
15～70	±0.1
70～300	±0.2
300～1000	±0.3
1000～1500	±0.5

YUK 煜瀚传动®
The Mark of Linear Motion

審核		日期		備註	合格成品,獨立包裝保存		機型	N/A	
繪圖		日期	2019/01/25	表處	依各零件		料碼	YXMXYC8050	
設計		日期	2019/01/25	材料	見零件表	數量 N/A/組	品名	电动滑台MXC（8050双轴）	
				熱處理			檔案號	YXMXYC8050（客用）	
				單位	mm	圖紙規格 A3	投影		版本 T1
				比例	1:1.5	重量 3002.09			