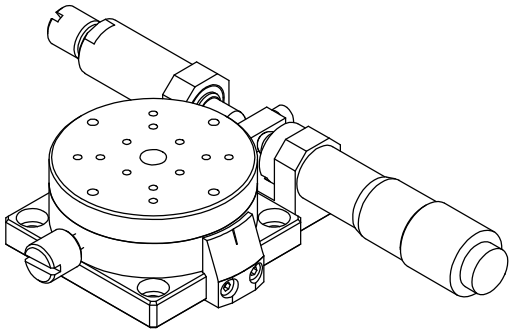

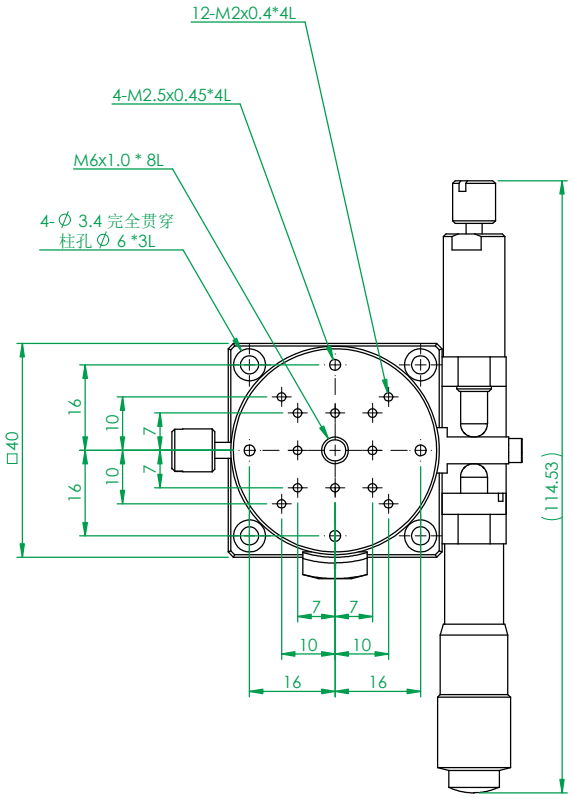

AR40-AL

粗调：360°

精调：±3

最小刻度：10um

偏心量：0.05

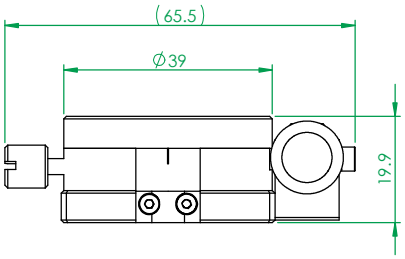

一般公差	
尺寸範圍	容許差
0.5 ～ 5	±0.05
5 ～ 15	±0.08
15 ～ 70	±0.1
70 ～ 300	±0.2
300 ～ 1000	±0.3
1000 ～ 1500	±0.5

YUKI 煜瀚传动® The Mark of Linear Motion

審核		日期		備註	合格成品,獨立包裝保存		機型	AR40-AL	
繪圖		日期		表處	依各零件		料碼	AR40-AL	
設計		日期		材料	見零件表	數量 N/A/組	品名	手动旋转台	
				熱處理			檔案號	AR40-AL（客用）	
				單位	mm	圖紙規格 A3	投影		版本 A1
				比例	1:1	重量 102.79			