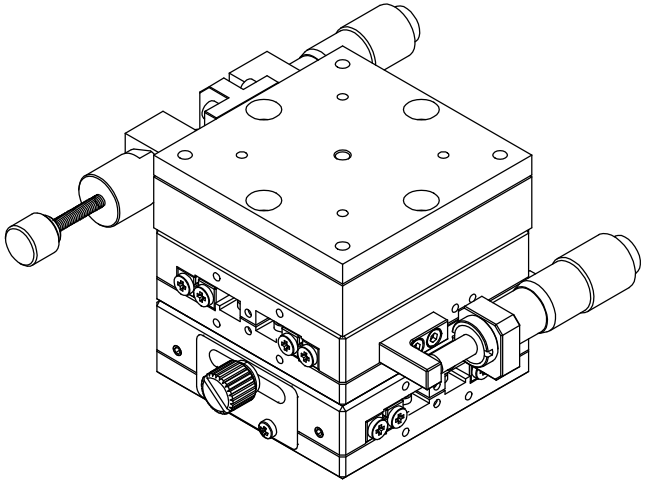

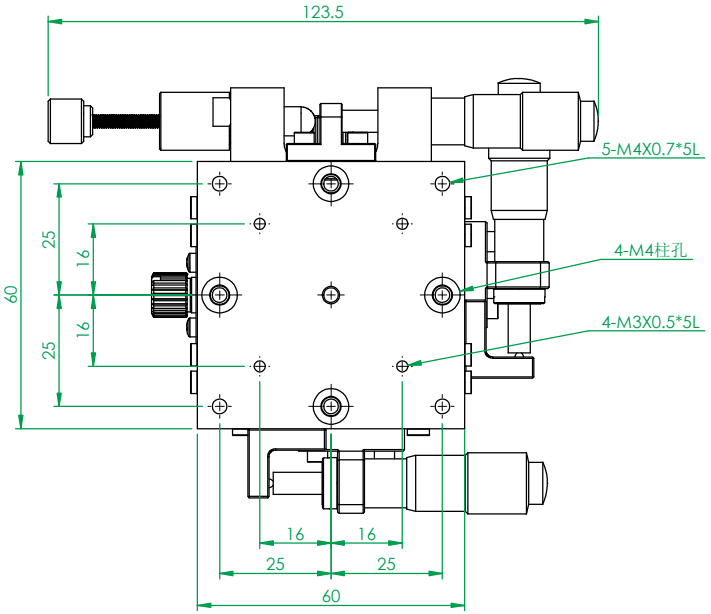

AXYRF60-AL
荷重:3kgf
平行度:60um
XY軸
行程:±6.5mm
最小刻度:10um
移動精度:3um
R軸
行程：±5°
最小刻度：10um
偏心量：50um

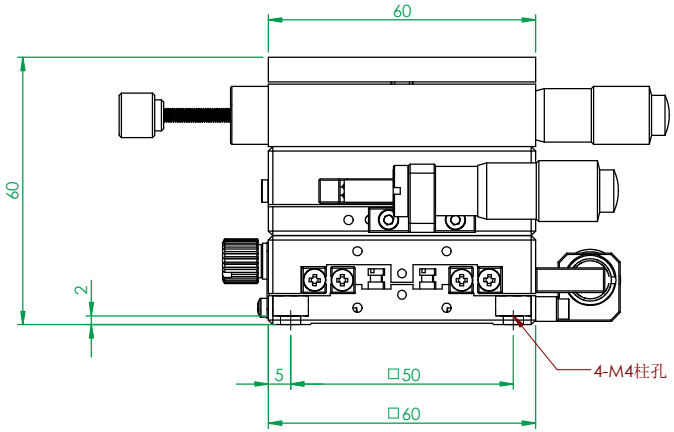

一般公差	
尺寸範圍	容許差
0.5～5	±0.05
5～15	±0.08
15～70	±0.1
70～300	±0.2
300～1000	±0.3
1000～1500	±0.5

YUKS 煜瀚传动®
The Mark of Linear Motion

審核		日期	
繪圖		日期	
設計		日期	

備註	合格成品,獨立包裝保存			機型	AXYRF60-AL
表處	依各零件			料碼	N/A
材料	見零件表	數量	1 /組	品名	多軸組合
熱處理				檔案號	AXYRF60-AL
單位	mm	圖紙規格	A3	投影	版本 A1
比例	1:1.2	重量	646.4g		