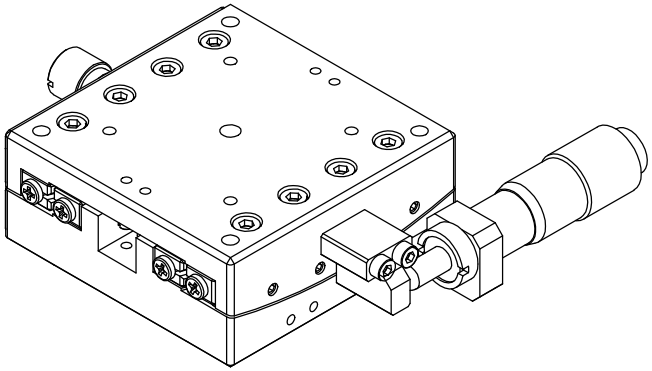

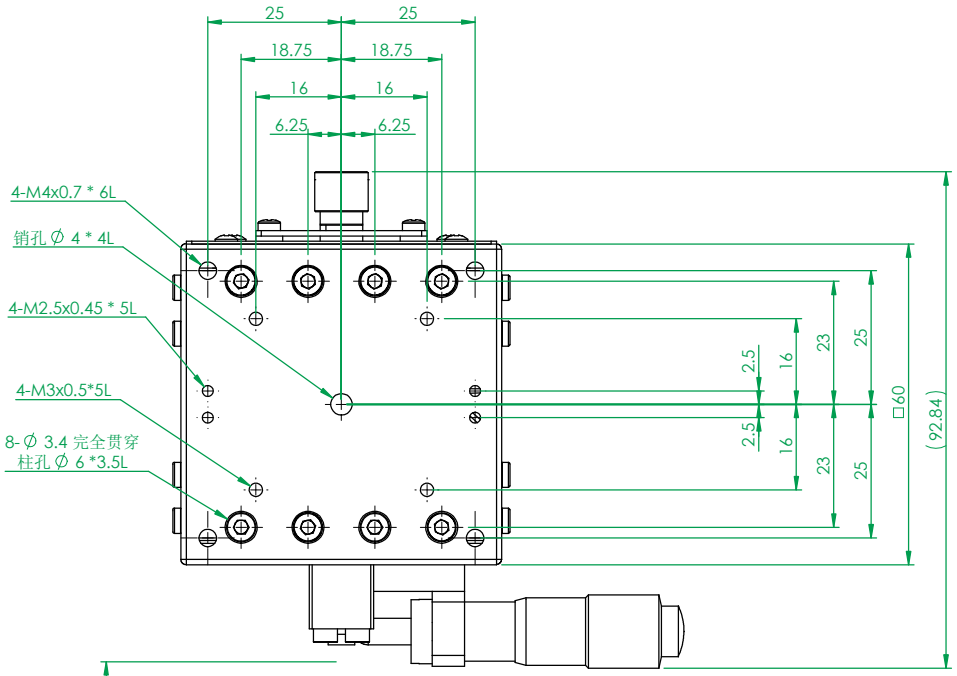

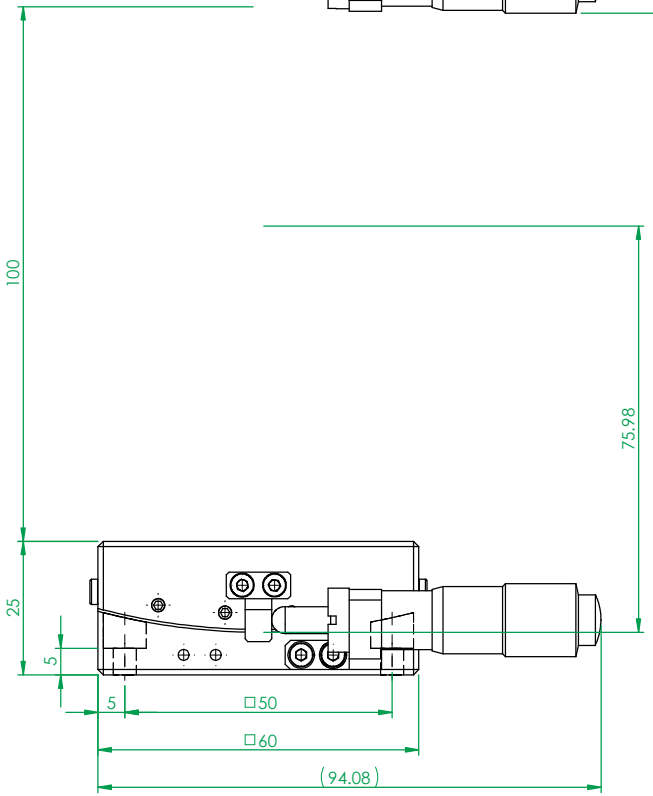

一般公差	
尺寸範圍	容許差
0.5 ~ 5	±0.05
5 ~ 15	±0.08
15 ~ 70	±0.1
70 ~ 300	±0.2
300 ~ 1000	±0.3
1000 ~ 1500	±0.5

YUKI 煜瀚传动® The Mark of Linear Motion

審核		日期		備註	合格成品,獨立包裝保存			機型	YXAXGV6		
繪圖		日期	2018/11/15	表處	依各零件			料碼	YXAXGV6-100-AR		
設計		日期	2018/11/15	材料	見零件表	數量	N/A/組	品名	手动滑台YXAXGV6-100-AR		
				熱處理				檔案號	AXG60-100A3-AL		
				單位	mm	圖紙規格	A3	投影		版本	A1
				比例	1:1	重量	301.8G				