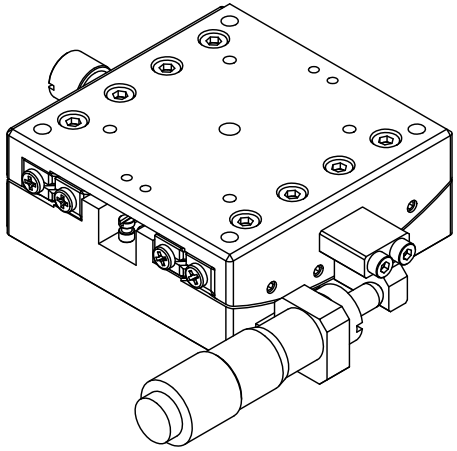

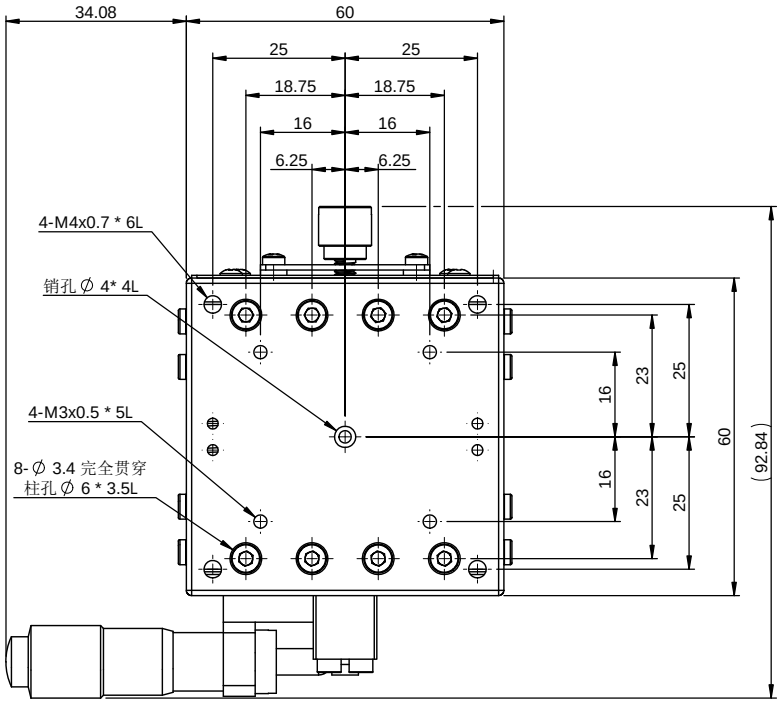

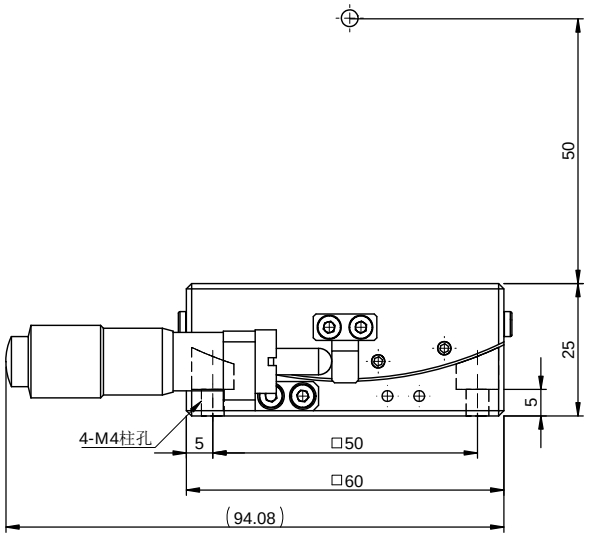

YXAXGV60-50
回转中心高：50mm
X.Y.最大行程：±4°
最大荷重;4.1Kgf
最小读取量：0.1°
材质：铝合金

一般公差	
尺寸範圍	容許差
0.5 ～ 5	±0.05
5 ～ 15	±0.08
15 ～ 70	±0.1
70 ～ 300	±0.2
300 ～ 1000	±0.3
1000 ～ 1500	±0.5

YUK 煜翰传动® The Mark of Linear Motion

審核		日期		熱處理				檔案號	YXAXGV6-50-AL（客用）
繪圖		日期	2019/10/16	單位	mm	圖紙規格	A3	投影	版本 A1
設計		日期	2019/10/16	比例	1:1	重量	296.0g		

備註	合格成品,獨立包裝保存	機型	YXAXGV6
表處	依各零件	料碼	YXAXGV6-50-AL
材料	見零件表 數量 N/A/組	品名	手动滑台YXAXGV6-50-AL