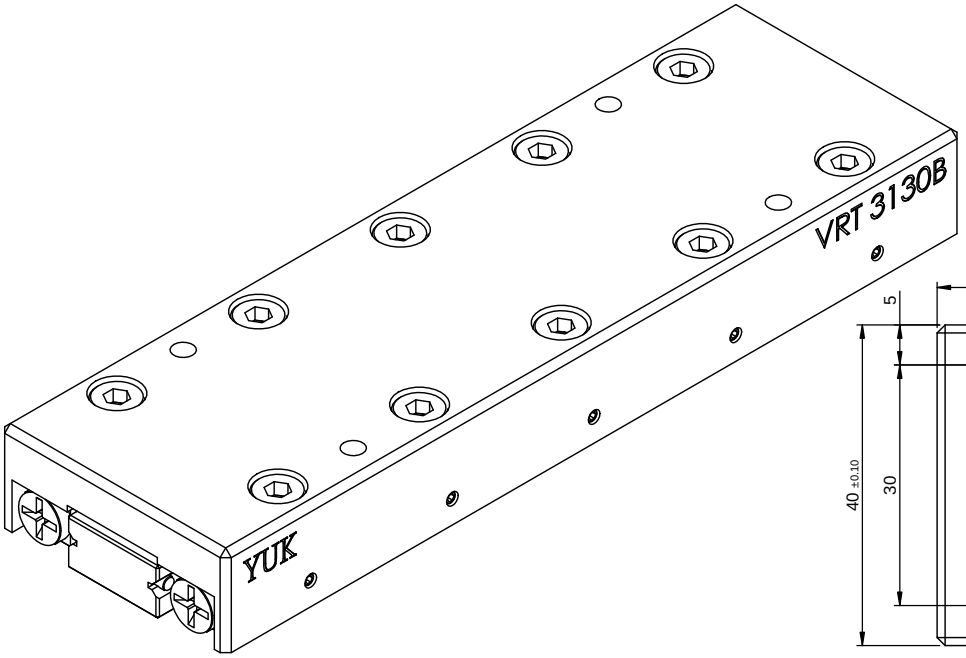

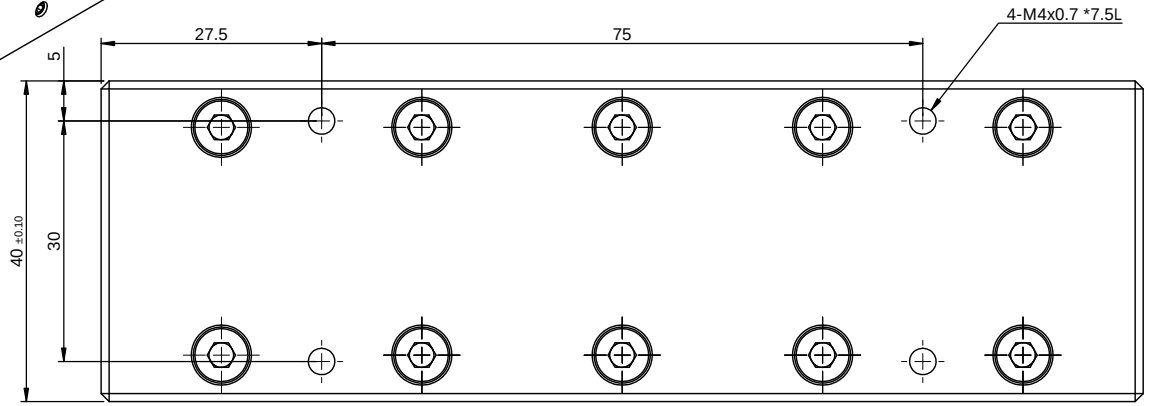

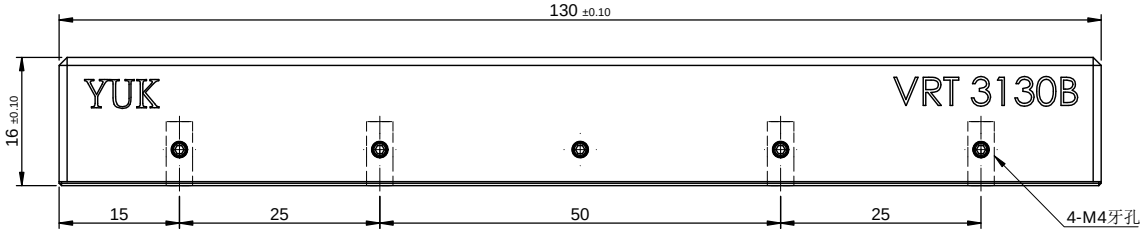

VRT 3130B
最大行程：75mm
最大负荷：5.87KN

一般公差	
尺寸範圍	容許差
0.5 ～ 5	±0.05
5 ～ 15	±0.08
15 ～ 70	±0.1
70 ～ 300	±0.2
300 ～ 1000	±0.3
1000 ～ 1500	±0.5

YUK 煜瀚传动® The Mark of Linear Motion

審核		日期	
繪圖		日期	
設計		日期	

備註	合格成品，独立包装保存			機型	VRT 3130B
表處	依各零件			料碼	VRT 3130B
材料	見零件表	數量	1 /組	品名	微型滑台
熱處理				檔案號	VRT 3130B（客用）
單位	mm	圖紙規格	A3	投影	版本 A1
比例	1.5:1	重量	528.5g		