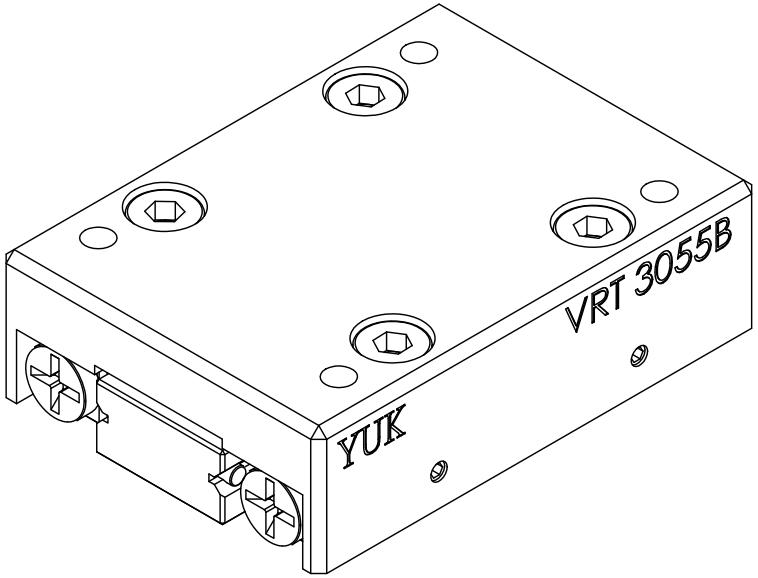

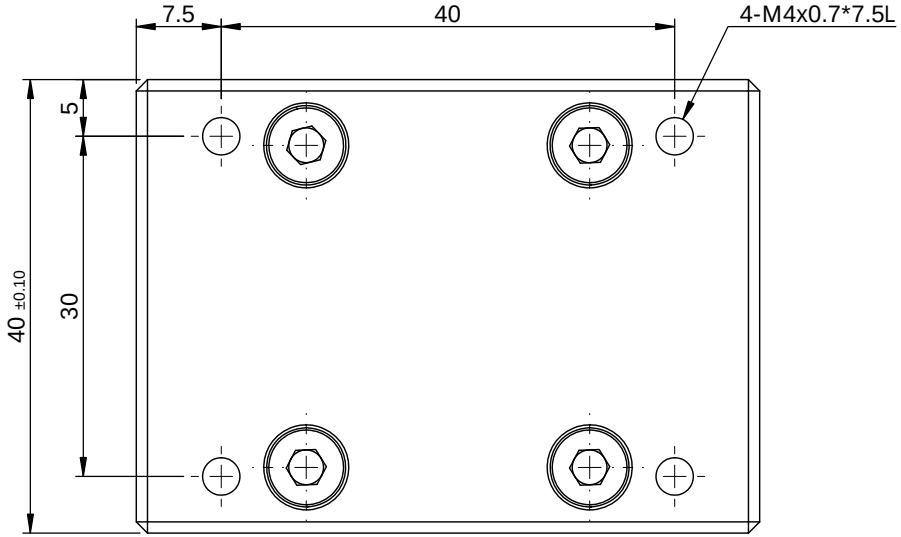

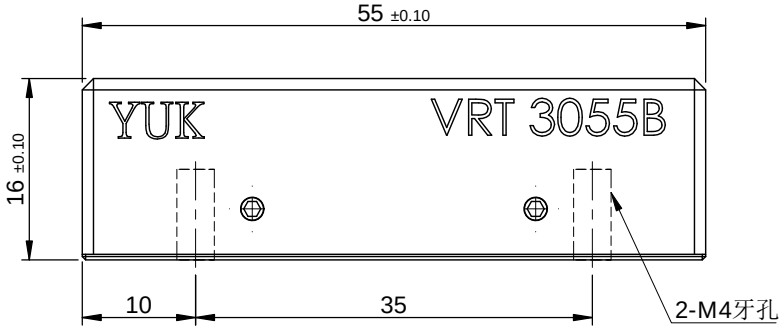

VRT 3055B
最大行程：30mm
最大荷重：2.71KN

一般公差	
尺寸範圍	容許差
0.5 ～ 5	±0.05
5 ～ 15	±0.08
15 ～ 70	±0.1
70 ～ 300	±0.2
300 ～ 1000	±0.3
1000 ～ 1500	±0.5

YUK 煜瀚传动®
The Mark of Linear Motion

審核		日期		熱處理					檔案號	VRT 3055B(客用)	
繪圖		日期		單位	mm	圖紙規格	A4	投影		版本	A1
設計		日期		比例	1.5:1	重量	220.2g				

備註	合格成品,獨立包裝保存			機型	VRT 3055A
表處	依各零件			料碼	VRT 3055A
材料	見零件表	數量	1 /組	品名	微型滑台