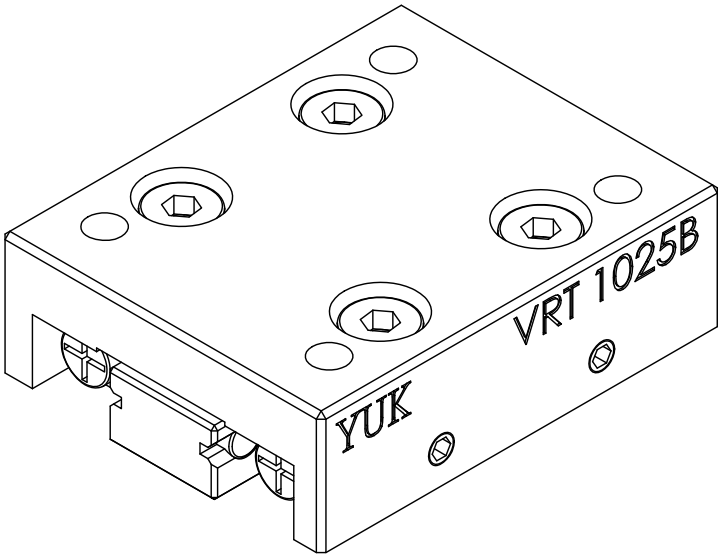

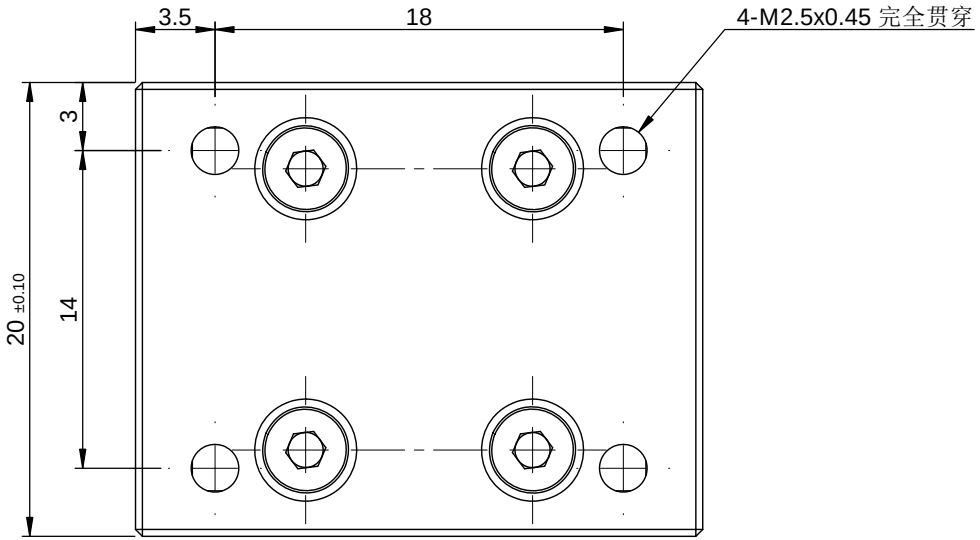

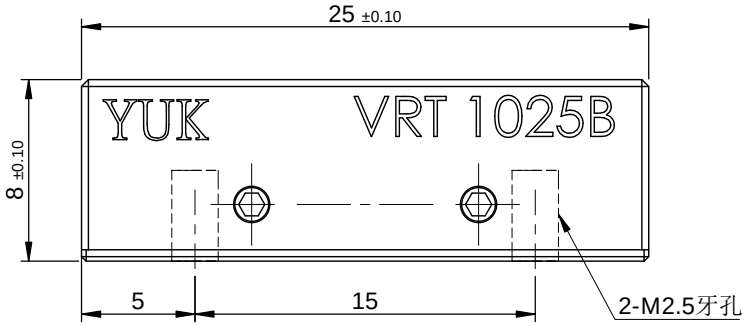

VRT 1025B
最大行程：12mm
最大荷重：0.46KN

一般公差												
尺寸範圍	容許差	YUK 煜瀚传动® The Mark of Linear Motion			備註	N/A			機型	VRT 1025B		
0.5～5	±0.05				表處	依各零件			料碼	VRT 1025B		
5～15	±0.08				材料	見零件表	數量	1 /組	品名	微型滑台		
15～70	±0.1	審核		日期	熱處理				檔案號	VRT 1025B(客用)		
70～300	±0.2	繪圖		日期	單位	mm	圖紙規格	A4	投影		版本	A1
300～1000	±0.3											
1000～1500	±0.5	設計		日期	比例	3:1	重量	22.64g				