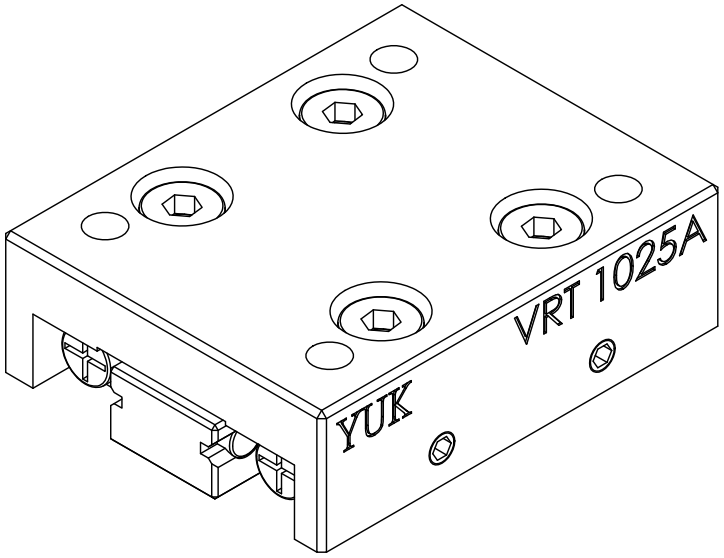

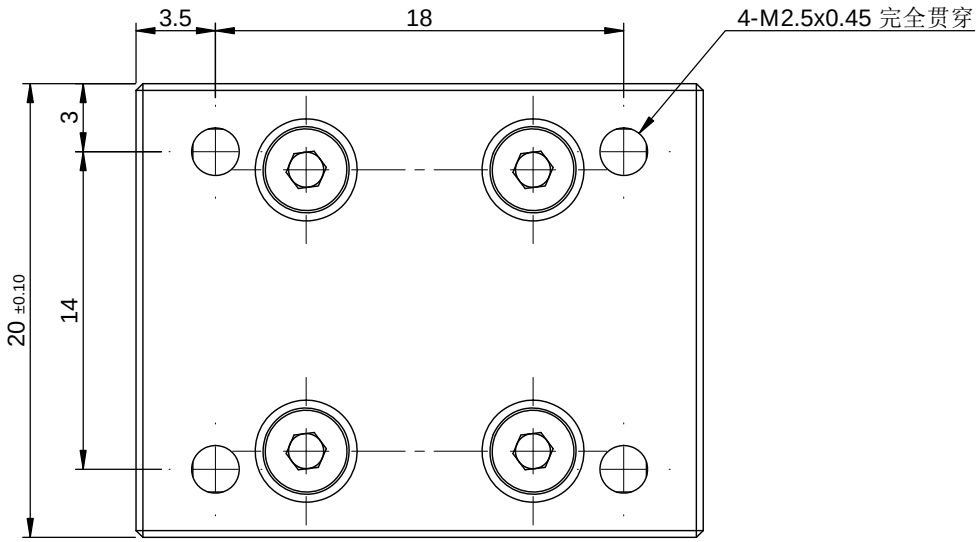

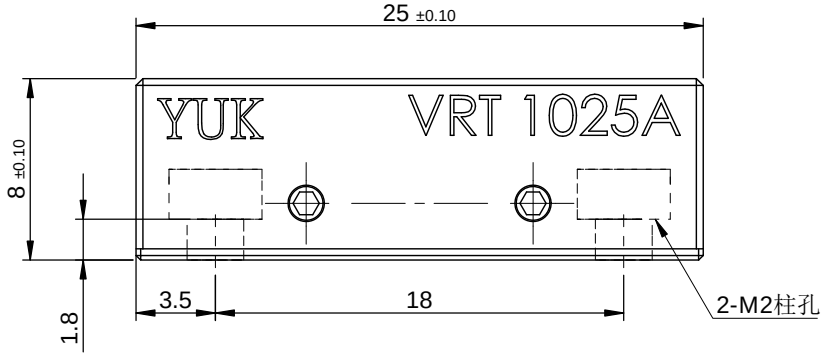

VRT 1035A
最大行程：18mm
最大荷重：0.63KN

一般公差											
尺寸範圍	容許差	YUK 煜瀚传动® The Mark of Linear Motion			備註	N/A			機型	VRT 1025A	
0.5～5	±0.05				表處	依各零件			料碼	VRT 1025A	
5～15	±0.08				材料	見零件表	數量	1 /組	品名	微型滑台	
15～70	±0.1	審核		日期	熱處理				檔案號	VRT 1025A(客用)	
70～300	±0.2	繪圖		日期	單位	mm	圖紙規格	A4	投影		版本 A1
300～1000	±0.3	設計		日期	比例	3:1	重量	22.39g			
1000～1500	±0.5										