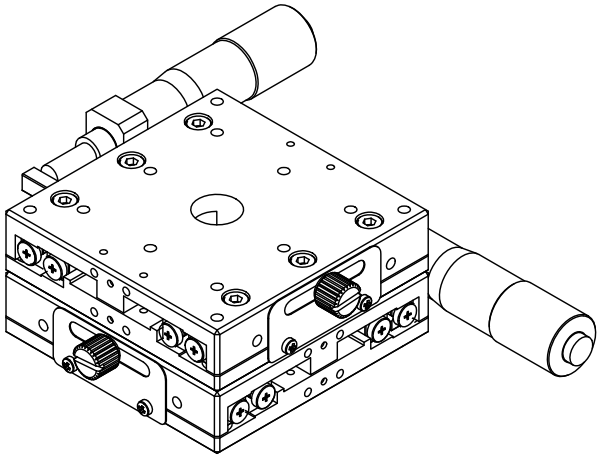

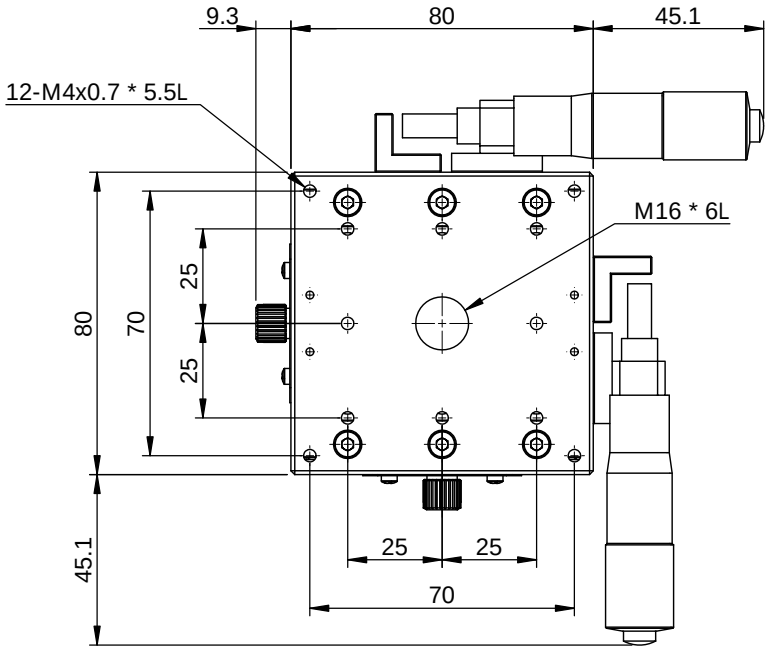

AXY80-AR
最大行程±12.5mm
最小刻度：10um
平行度：30um
移动精度：4um
荷重：9.5kgf

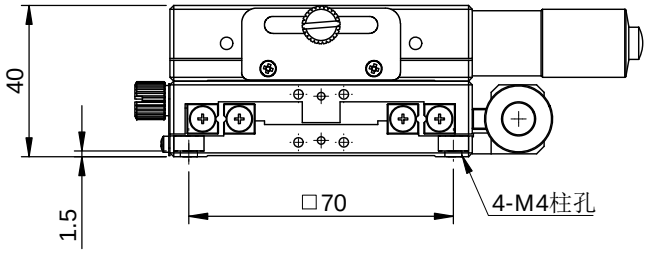

一般公差											
尺寸範圍	容許差	YUK 煜瀚传动® The Mark of Linear Motion			備註	合格成品,獨立包裝保存			機型	AXY80	
0.5～5	±0.05				表處	依各零件			料碼	AXY80-AR	
5～15	±0.08				材料	見零件表	數量	N/A/組	品名	手动位移台组合	
15～70	±0.1	審核		日期	熱處理				檔案號	AXY80-AR（客用）	
70～300	±0.2	繪圖		日期	2019/4/18	單位	mm	圖紙規格	A4	投影	版本 A1
300～1000	±0.3	設計		日期	2019/4/18	比例	1:2	重量	584.7g		
1000～1500	±0.5										