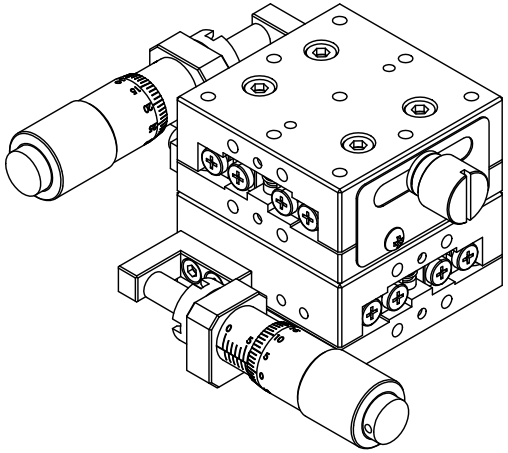

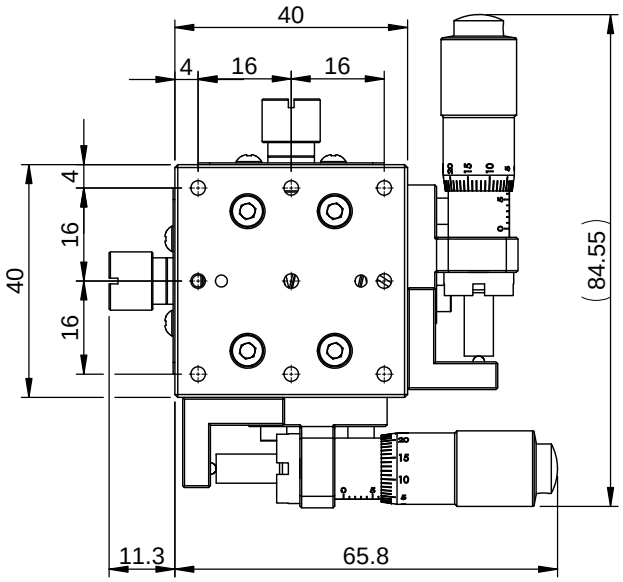

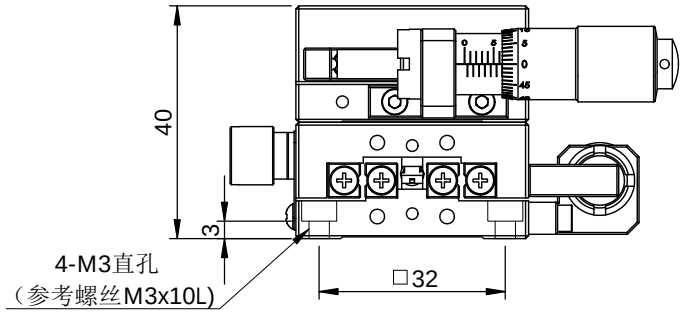

一般公差	
尺寸範圍	容許差
0.5 ～ 5	±0.05
5 ～ 15	±0.08
15 ～ 70	±0.1
70 ～ 300	±0.2
300 ～ 1000	±0.3
1000 ～ 1500	±0.5

YUK 煜瀚传动®
The Mark of Linear Motion

審核		日期		熱處理	N/A			檔案號	AXY40-AL		
繪圖		日期	2017/7/20	單位	mm	圖紙規格	A4	投影		版本	A1
設計		日期	2017/7/20	比例	1:1.3	重量	242.2g				

備註	N/A			機型	AXY40-AL
表處	陽極黑色			料碼	AXY40-AL-A1
材料	鋁合金	數量	1 /組	品名	手動微調滑台-AXY40-AL