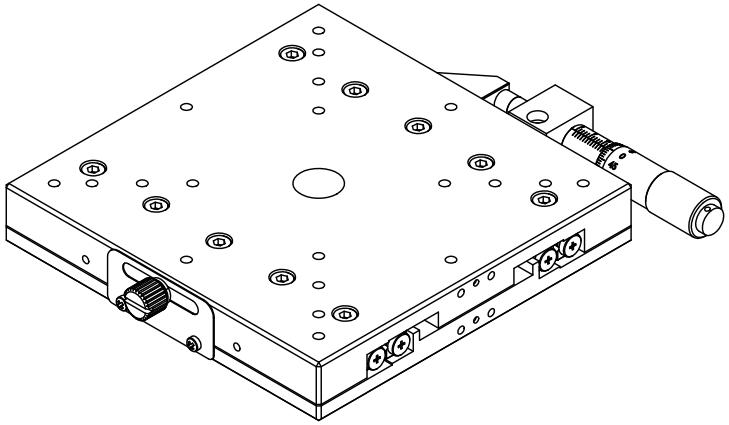

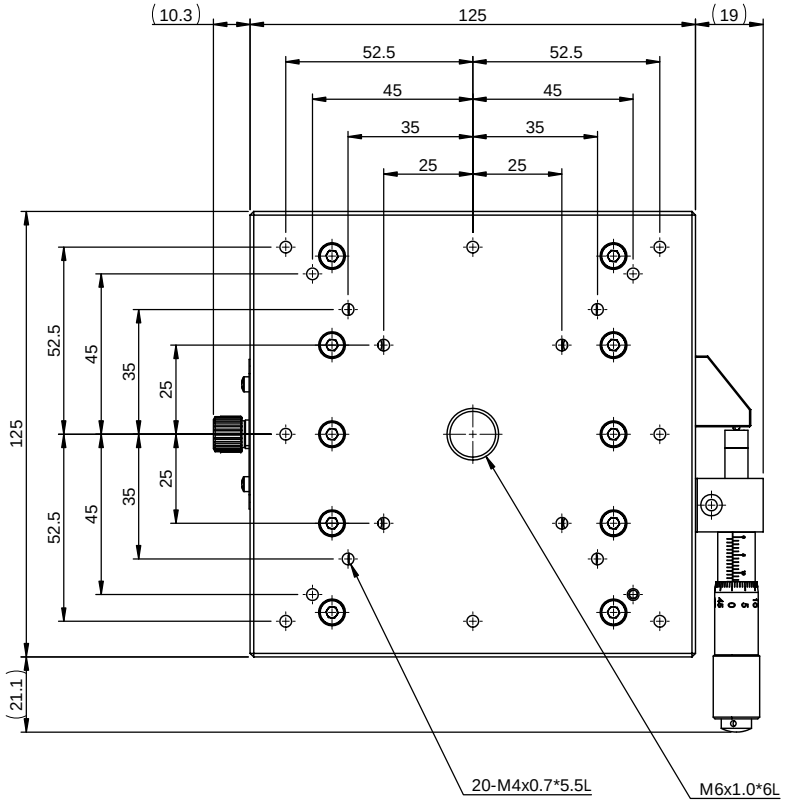

AX125-AR
行程:±12.5
最小刻度:10um
平行度:30um
移動精度:4um
荷重:22kgf

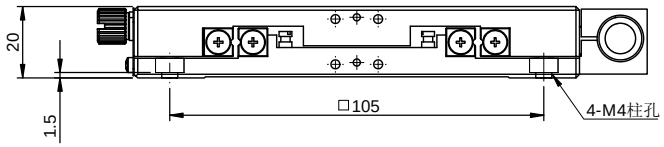

一般公差	
尺寸範圍	容許差
0.5 ～ 5	±0.05
5 ～ 15	±0.08
15 ～ 70	±0.1
70 ～ 300	±0.2
300 ～ 1000	±0.3
1000 ～ 1500	±0.5

YUK 煜瀚传动®
The Mark of Linear Motion

審核		日期		備註	N/A			機型	AX125		
繪圖		日期		表處	陽極霧黑			料碼	AX125-AR		
設計		日期		材料	鋁合金	數量	1 /組	品名	手動微調滑台-AX125		
				熱處理	N/A			檔案號	AX125-AR(客用)		
				單位	mm	圖紙規格	A3	投影		版本	A1
				比例	1:1.5	重量	385.13g				