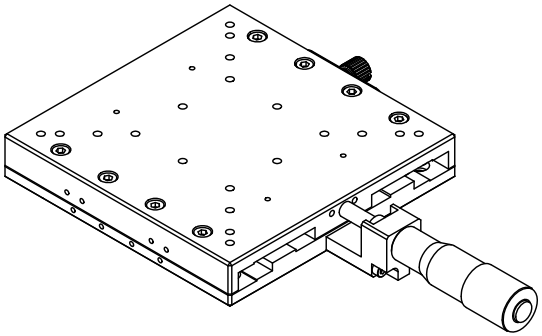

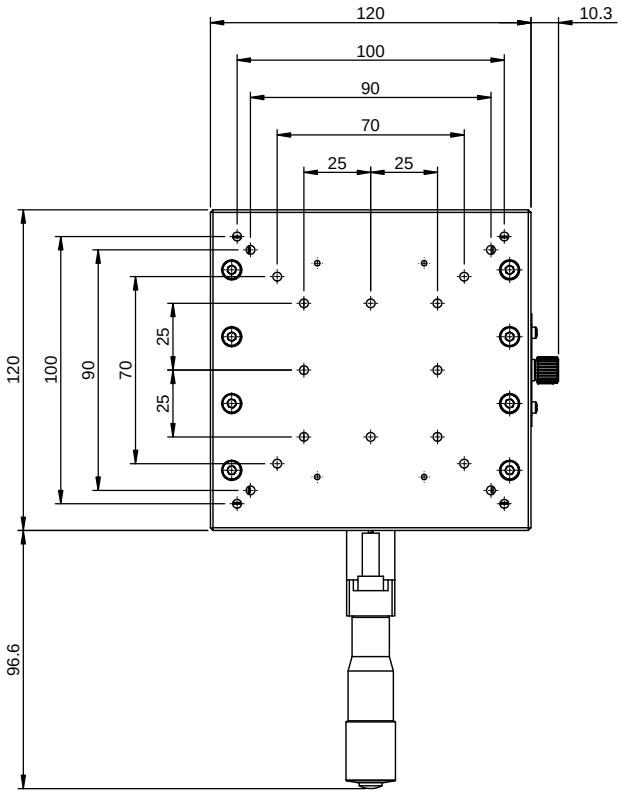

AX120-AC
行程: ±12.5mm
最小刻度: 10um
平行度: 30um
移動精度: 4um
荷重: 10kgf

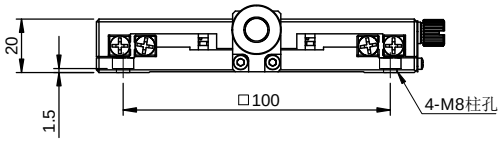

一般公差	
尺寸範圍	容許差
0.5 ～ 5	±0.05
5 ～ 15	±0.08
15 ～ 70	±0.1
70 ～ 300	±0.2
300 ～ 1000	±0.3
1000 ～ 1500	±0.5

YUK 煜瀚传动®
The Mark of Linear Motion

審核		日期		備註	N/A			機型	AX120-AC		
繪圖		日期		表處	陽極霧黑			料碼	AX120-AC		
設計		日期		材料	6061T651	數量	1 /組	品名	滑台下板-AX120-AC		
				熱處理	N/A			檔案號	AX120-AC（客用）		
				單位	mm	圖紙規格	A3	投影		版本	A1
				比例	1:2	重量	451.779				