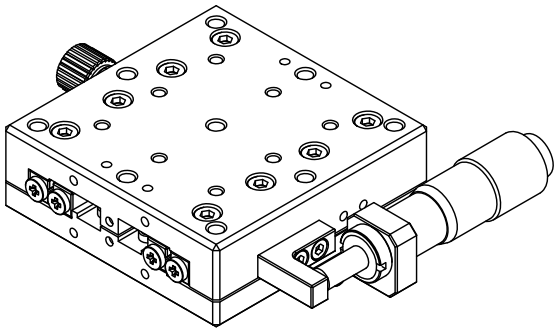

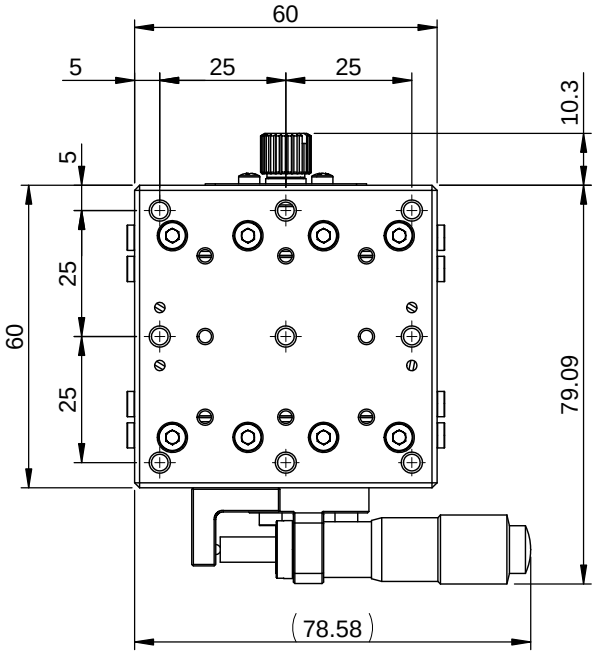

签章确认

AX60-AL
行程：±6.5mm
荷重：5Kgf
平行度：30um
最小刻度：10um
移動精度：3um

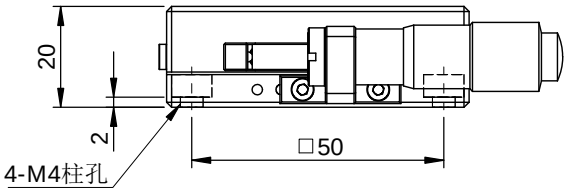

一般公差	
尺寸範圍	容許差
0.5～5	±0.05
5～15	±0.08
15～70	±0.1
70～300	±0.2
300～1000	±0.3
1000～1500	±0.5

YUK 煜瀚传动®
The Mark of Linear Motion

審核		日期	
繪圖		日期	
設計		日期	

備註	N/A			機型	AX60-AL	
表處	陽極黑色			料碼	AX60-AL-A1	
材料	鋁合金	數量	1 /組	品名	手動微調滑台-AX60-AL	
熱處理	N/A			檔案號	AX60-AL（客用）	
單位	mm	圖紙規格	A4	投影		版本 A1
比例	1:1.5	重量	228.05g			