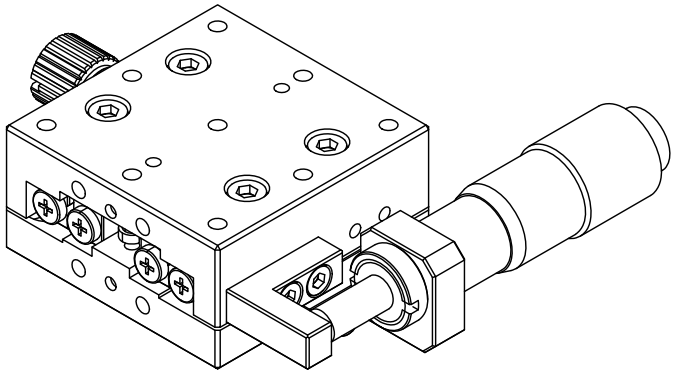

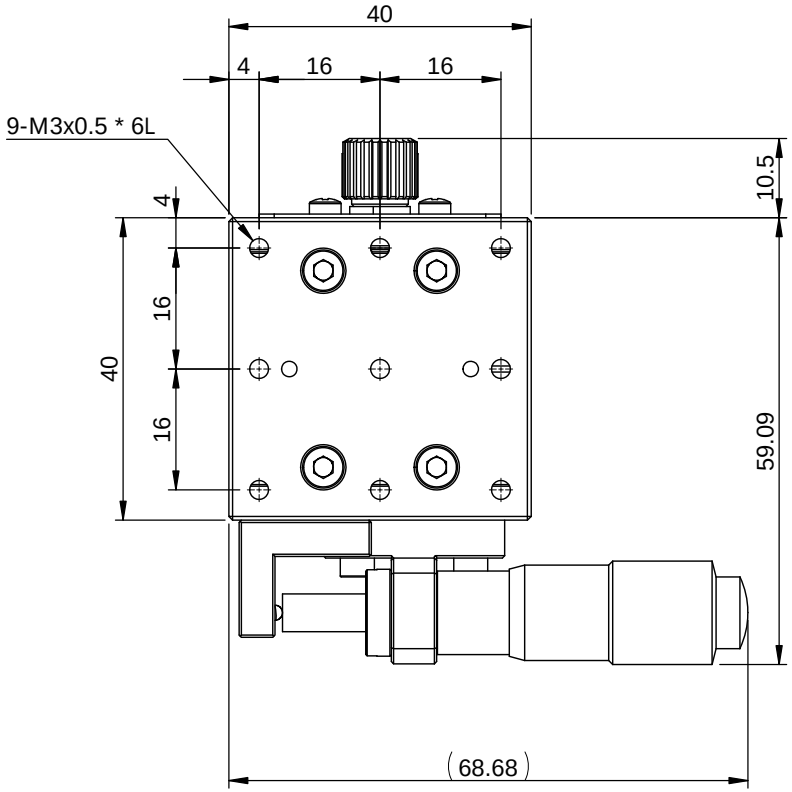

AX40-AL

行程： ±6.5mm

平行度：30um

最小刻度：10um

移動精度：3um

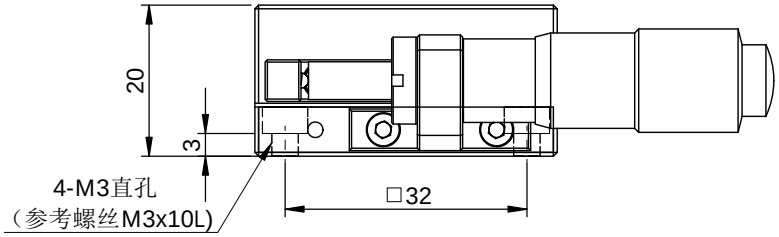

一般公差	
尺寸範圍	容許差
0.5 ～ 5	±0.05
5 ～ 15	±0.08
15 ～ 70	±0.1
70 ～ 300	±0.2
300 ～ 1000	±0.3
1000 ～ 1500	±0.5

YUK 煜瀚传动® The Mark of Linear Motion

審核		日期	
繪圖		日期	
設計		日期	

備註	N/A			機型	AX40-AL
表處	陽極黑色			料碼	AX40-AL-A1
材料	鋁合金	數量	1 /組	品名	手動微調滑台-AX40-AL
熱處理	N/A			檔案號	AX40-AL（客用）
單位	mm	圖紙規格	A4	投影	版本 A1
比例	1:1	重量	91.43g		