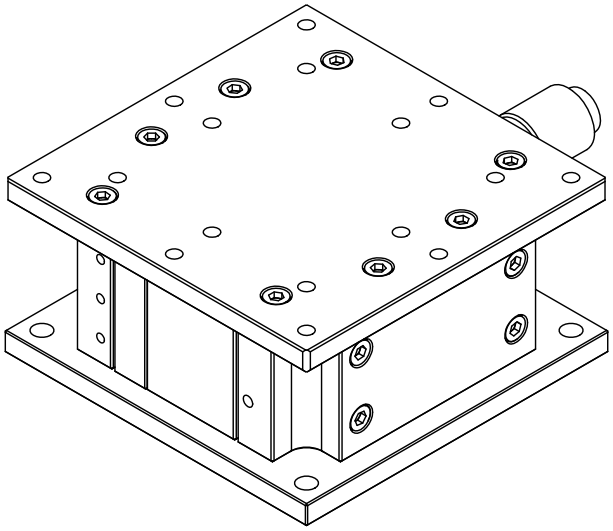

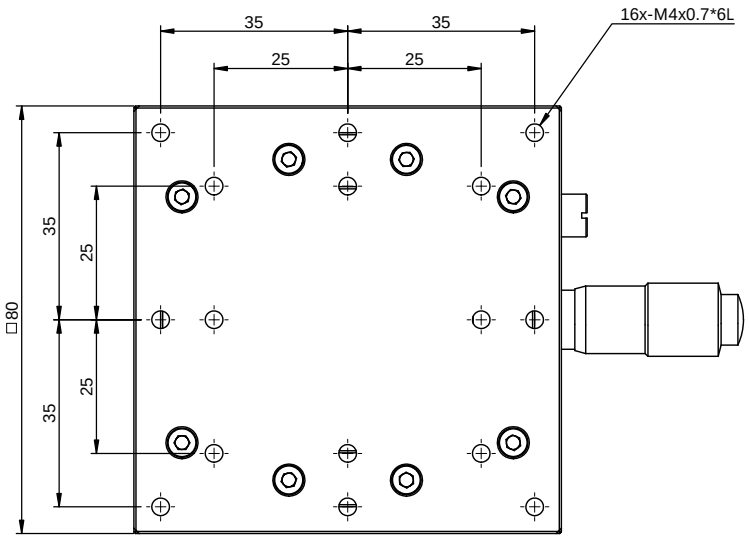

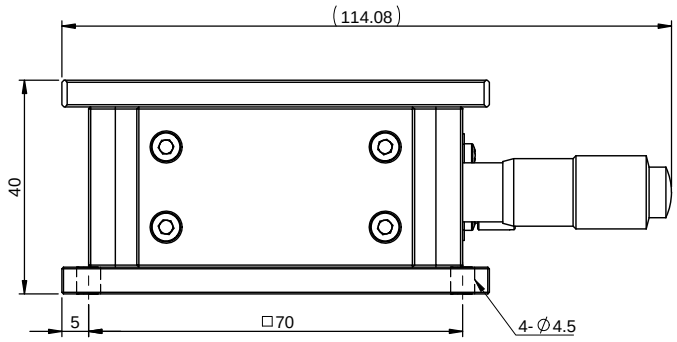

AZ80-AC
行程：±3.2mm
荷重：3kgf
最小刻度：10um
平行度：100um
移動精度：5um

一般公差	
尺寸範圍	容許差
0.5～5	±0.05
5～15	±0.08
15～70	±0.1
70～300	±0.2
300～1000	±0.3
1000～1500	±0.5

YUK 煜瀚传动® The Mark of Linear Motion

審核		日期		備註	N/A			機型	AZ80
繪圖		日期		表處	依各零件			料碼	AZ80-AC
設計		日期		材料	見零件表	數量	1 /組	品名	水平升降台-AZ80
				熱處理	N/A			檔案號	AZ80(客用)
				單位	mm	圖紙規格	A3	投影	版本 A1
				比例	1:1	重量	502.79g		