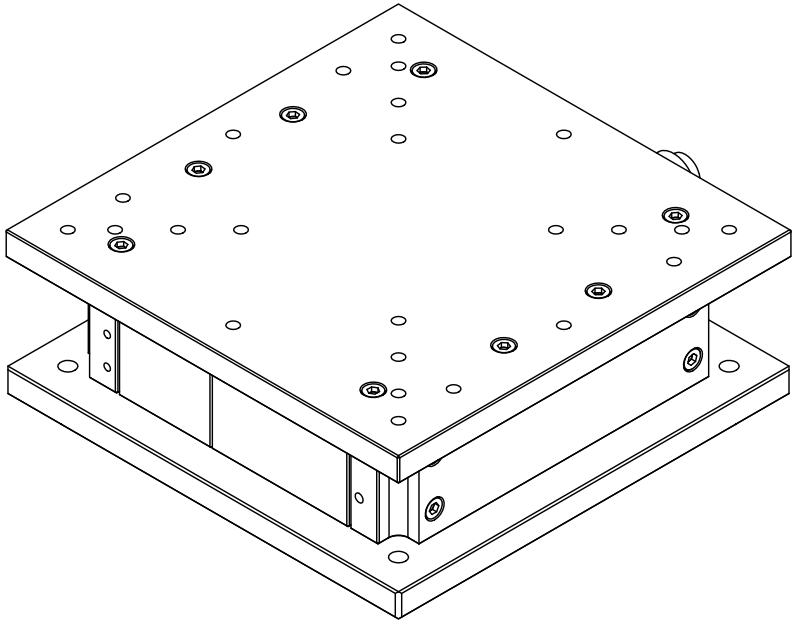

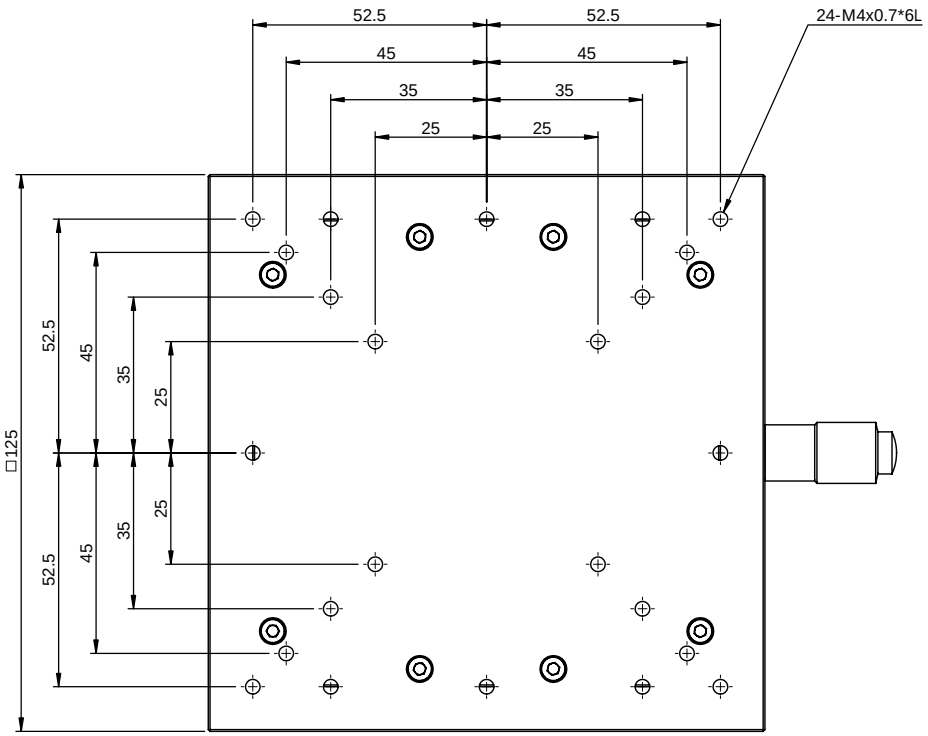

AZ125-AC
行程：±5mm
荷重：4kgf
最小刻度：10um
平行度：100um
移動精度：5um

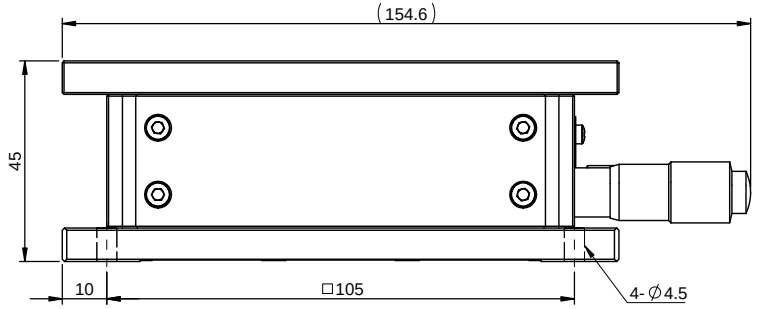

一般公差	
尺寸範圍	容許差
0.5～5	±0.05
5～15	±0.08
15～70	±0.1
70～300	±0.2
300～1000	±0.3
1000～1500	±0.5

YUK 煜瀚传动®
The Mark of Linear Motion

審核		日期		備註	N/A		機型	AZ125	
繪圖		日期		表處	依各零件		料碼	AZ125-AC	
設計		日期		材料	見零件表	數量 1 /組	品名	水平升降台-AZ125	
				熱處理	N/A		檔案號	AZ125(客用)	
				單位	mm	圖紙規格 A3	投影	版本	A1
				比例	1:1.2	重量 1378.26g			