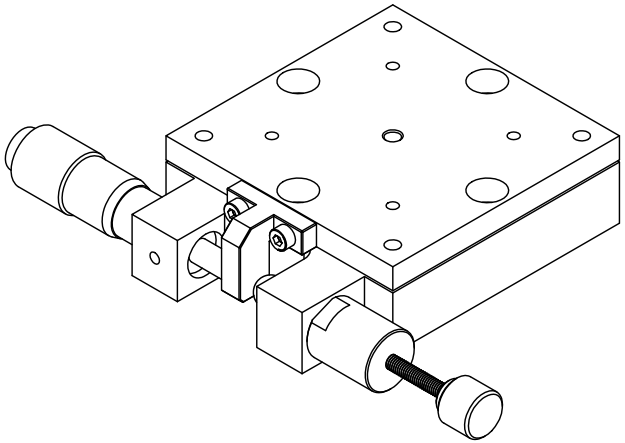

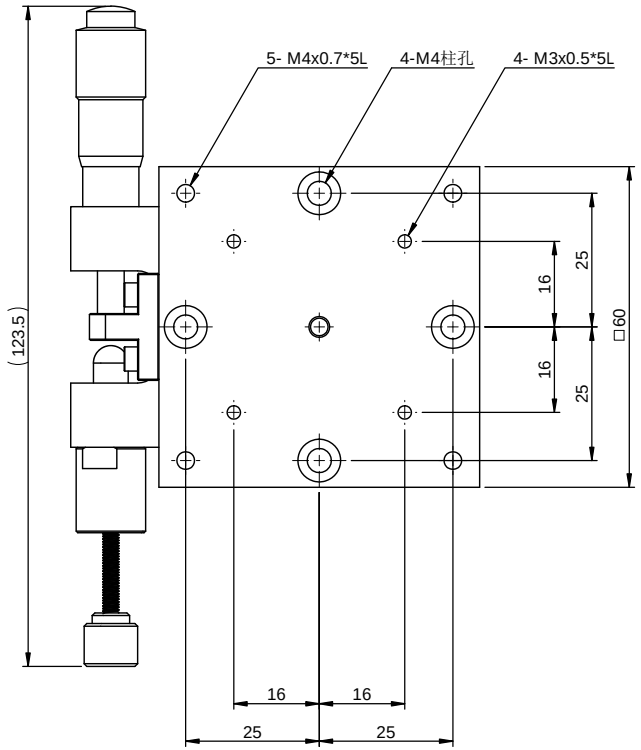

ARF60-AL
行程：±5°
最小刻度：10um
偏心量：50um
荷重：3kgf

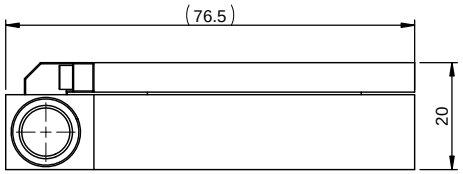

一般公差	
尺寸範圍	容許差
0.5～5	±0.05
5～15	±0.08
15～70	±0.1
70～300	±0.2
300～1000	±0.3
1000～1500	±0.5

YUK 煜瀚传动® The Mark of Linear Motion

審核		日期		備註	合格成品,獨立包裝保存			機型	ARF60-AL		
繪圖		日期		表處	依各零件			料碼	ARF60-AL-A1		
設計		日期		材料	見零件表	數量	1 /組	品名	旋轉台		
				熱處理				檔案號	ARF60-AL(客用)		
				單位	mm	圖紙規格	A3	投影		版本	A1
				比例	1:1	重量	188.92g				