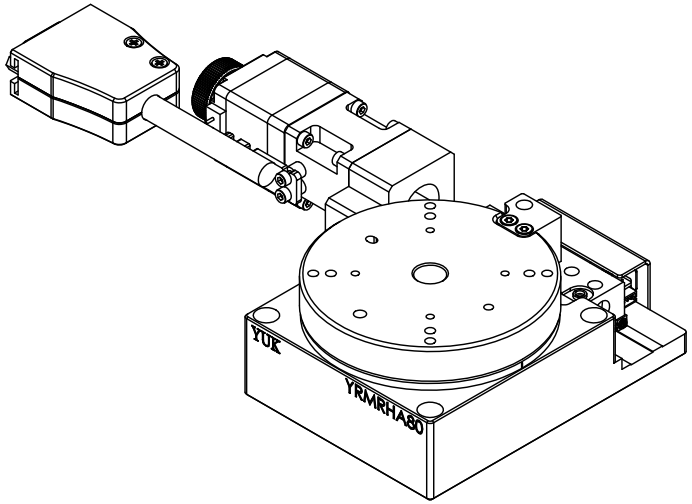

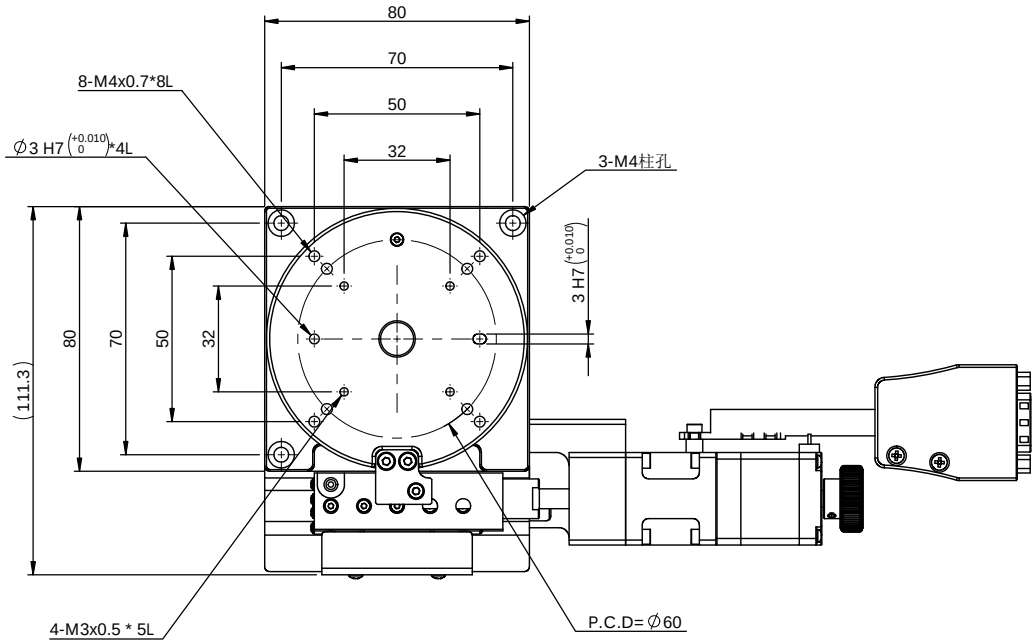

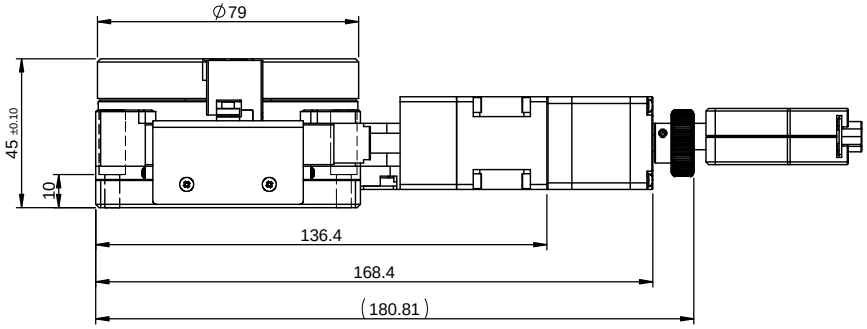

YRMRHA80
行程：±18.8°
最大荷重：15Kgf
傳動機構：滾珠螺桿
最大速度：12°/sec
往複定位精度：±0.005°
單向定位精度：0.03°
反轉間隙：0.03°
靜態平行：30um
動態平行：10um

一般公差	
尺寸範圍	容許差
0.5～5	±0.05
5～15	±0.08
15～70	±0.1
70～300	±0.2
300～1000	±0.3
1000～1500	±0.5

YUK 煜翰传动® The Mark of Linear Motion

審核		日期	
繪圖		日期	
設計		日期	

備註	N/A			機型	YRMRHA80
表處	依各零件			料碼	N/A
材料	铝合金	數量	1 /組	品名	电动有限角迴轉精密滑台-YRMRHA80
熱處理	N/A			檔案號	YRMRHA80(客用)
單位	mm	圖紙規格	A3	投影	
比例	1:1.6	重量	1430.4g	版本	A1