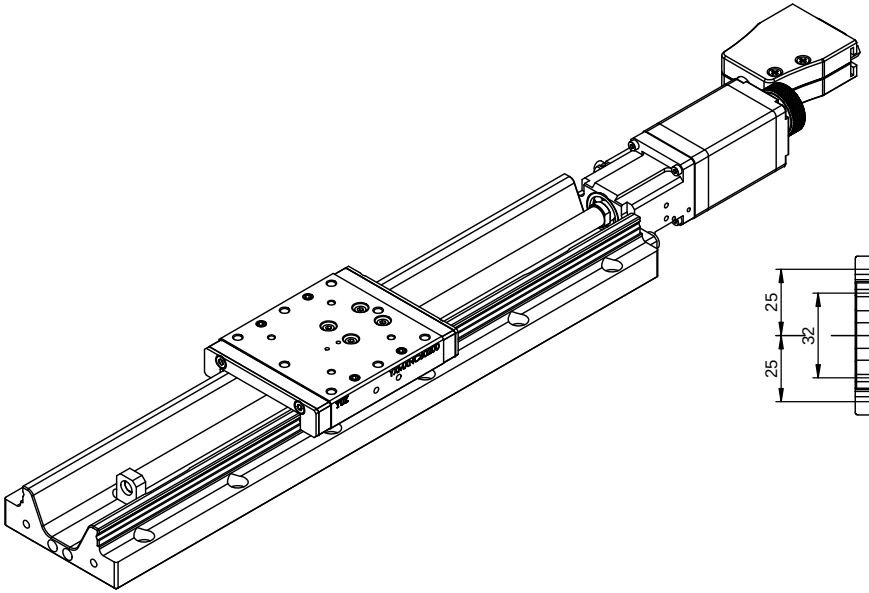

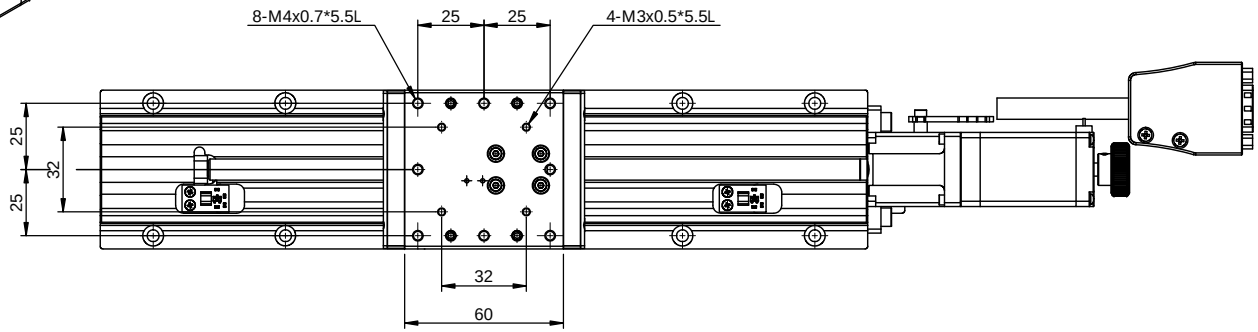

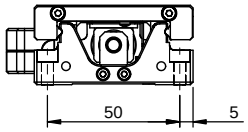

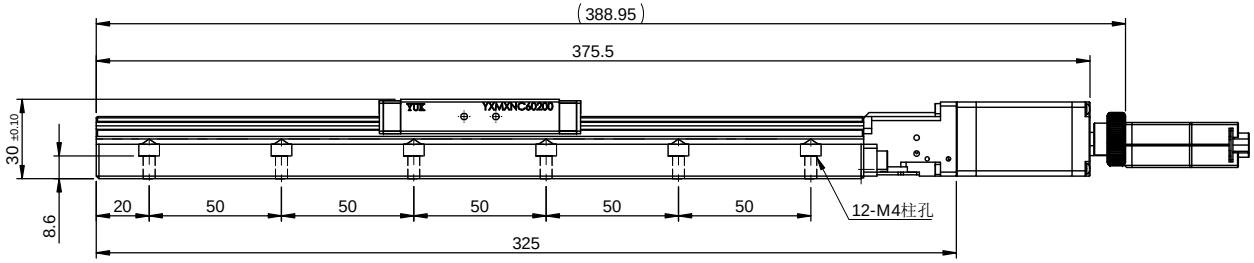

YXMXNC60200
行程：±100mm
最大荷重：15Kgf
傳動機構：滾珠螺桿
導程2mm最大速度 : 40mm/sec
導程4mm最大速度 : 80mm/sec
往複定位精度：±0.002mm
單向定位精度：0.015mm
反轉間隙：0.005mm
靜態平行：40um
動態平行：15um

一般公差	
尺寸範圍	容許差
0.5 ～ 5	±0.05
5 ～ 15	±0.08
15 ～ 70	±0.1
70 ～ 300	±0.2
300 ～ 1000	±0.3
1000 ～ 1500	±0.5

YUK 煜翰传动®
The Mark of Linear Motion

審核		日期		備註	N/A			機型	YXMXNC60200
繪圖		日期		表處	依各零件			料碼	N/A
設計		日期		材料	不鏽鋼	數量	1 /組	品名	电动長行程直线精密滑台-YXMXNC60200
				熱處理				檔案號	YXMXNC60200(客用)
				單位	mm	圖紙規格	A3	投影	版本 A1
				比例	1:2	重量	2178.0g		