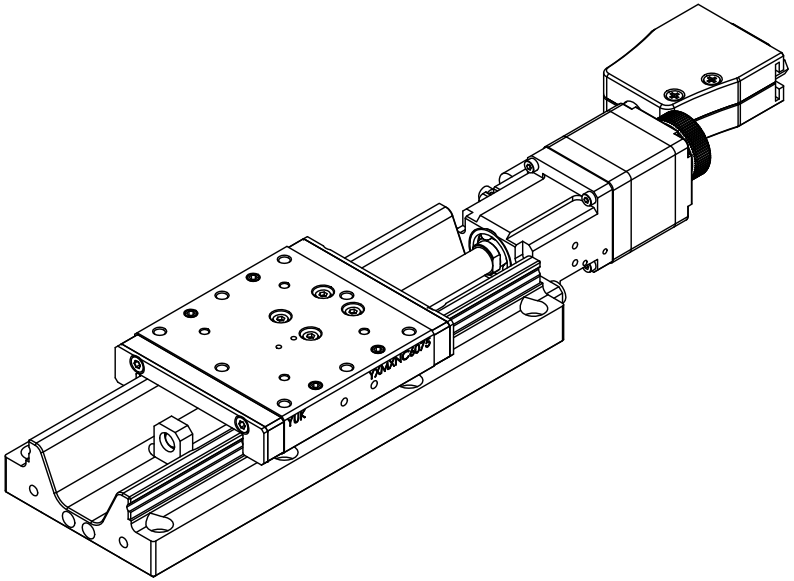

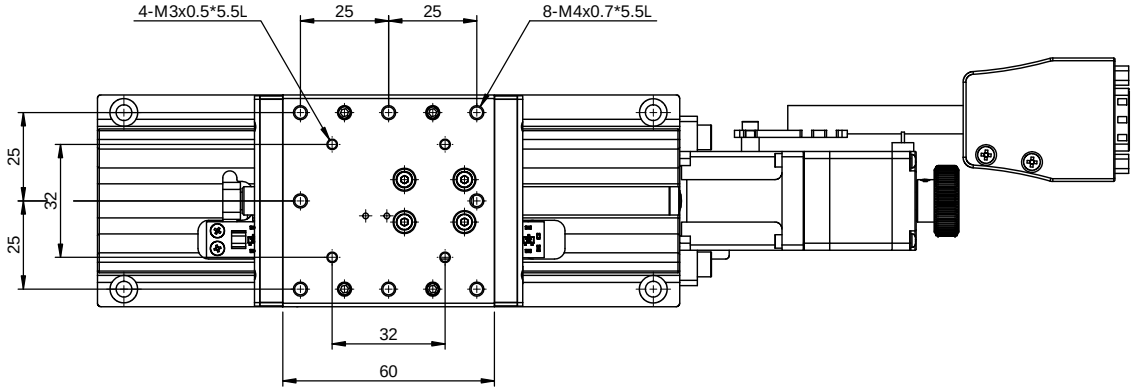

YXMXNC6075
行程：±37.55mm
最大荷重：15Kgf
傳動機構：滾珠螺桿
導程1mm最大速度 : 20mm/sec
導程2mm最大速度 : 40mm/sec
往複定位精度： ±0.001mm
單向定位精度：0.01mm
反轉間隙：0.005mm
靜態平行：30um
動態平行：10um

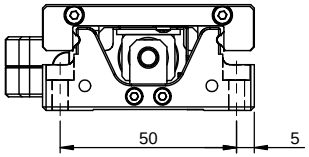

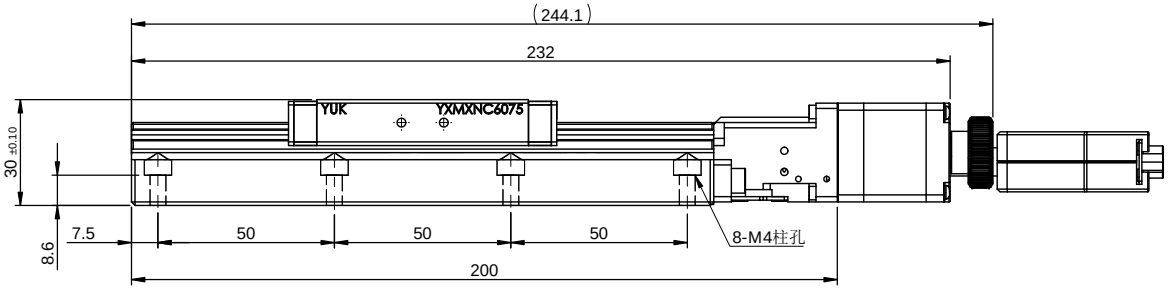

一般公差											
尺寸範圍	容許差	YUK 煜翰传动® The Mark of Linear Motion			備註	N/A			機型	YXMXNC6075	
0.5 ~ 5	±0.05				表處	依各零件			料碼	N/A	
5 ~ 15	±0.08				材料	不鏽鋼	數量	1 /組	品名	电动長行程直线精密滑台-YXMXNC6075	
15 ~ 70	±0.1	審核		日期	熱處理				檔案號	YXMXNC6075(客用)	
70 ~ 300	±0.2	繪圖		日期	單位	mm	圖紙規格	A3	投影		版本 A1
300 ~ 1000	±0.3	設計		日期	比例	1:1.5	重量	1364.0g			
1000 ~ 1500	±0.5										