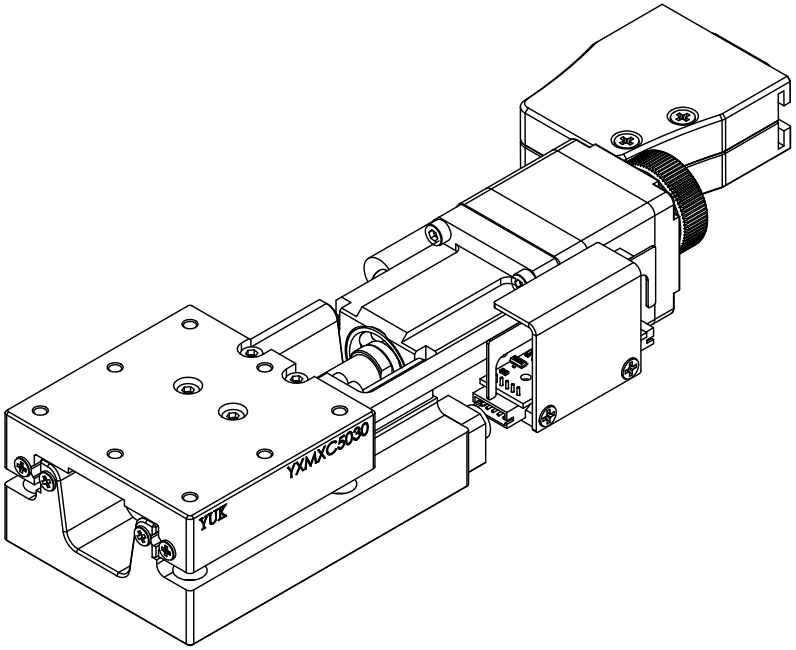

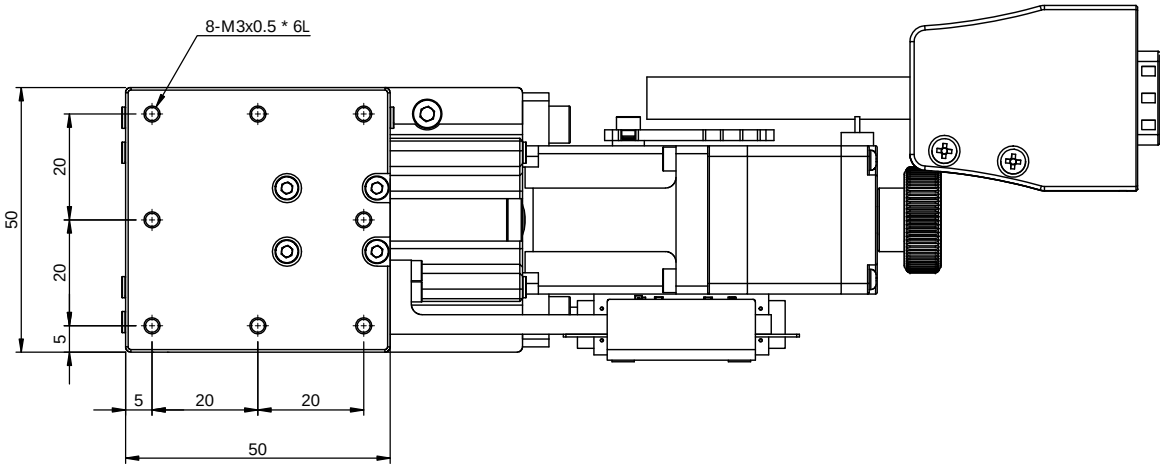

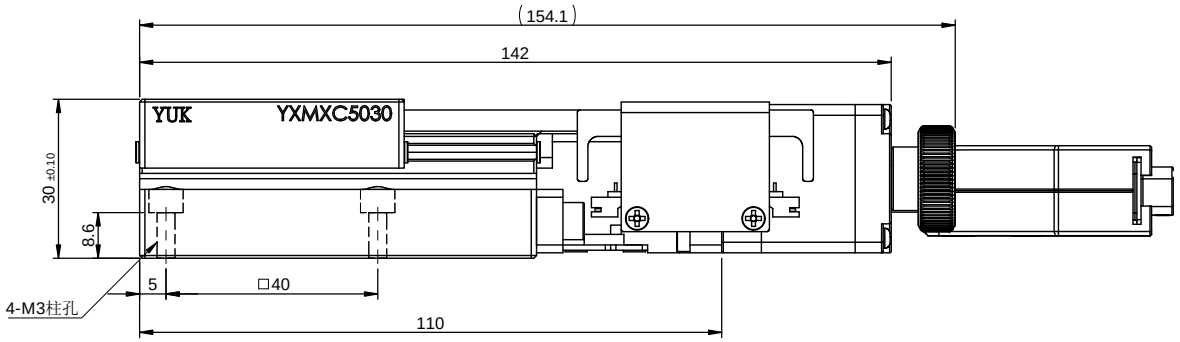

YXMXC5030
行程：±15mm
最大荷重：6Kgf
傳動機構：滾珠螺桿
最大速度 : 20mm/sec
往複定位精度：±0.001mm
單向定位精度：0.01mm
反轉間隙：0.005mm
靜態平行：30um
動態平行：10um

一般公差	
尺寸範圍	容許差
0.5 ～ 5	±0.05
5 ～ 15	±0.08
15 ～ 70	±0.1
70 ～ 300	±0.2
300 ～ 1000	±0.3
1000 ～ 1500	±0.5

YUK 煜翰传动® The Mark of Linear Motion

審核		日期		備註	依各零件		機型	YXMXC5030	
繪圖		日期		表處	N/A		料碼	N/A	
設計		日期		材料	不鏽鋼	數量 1 /組	品名	電動直線精密滑台-YXMXC5030	
				熱處理	N/A		檔案號	YXMXC5030 (客用)	
				單位	mm	圖紙規格 A3	投影		版本 A1
				比例	1:1	重量 755.4g			