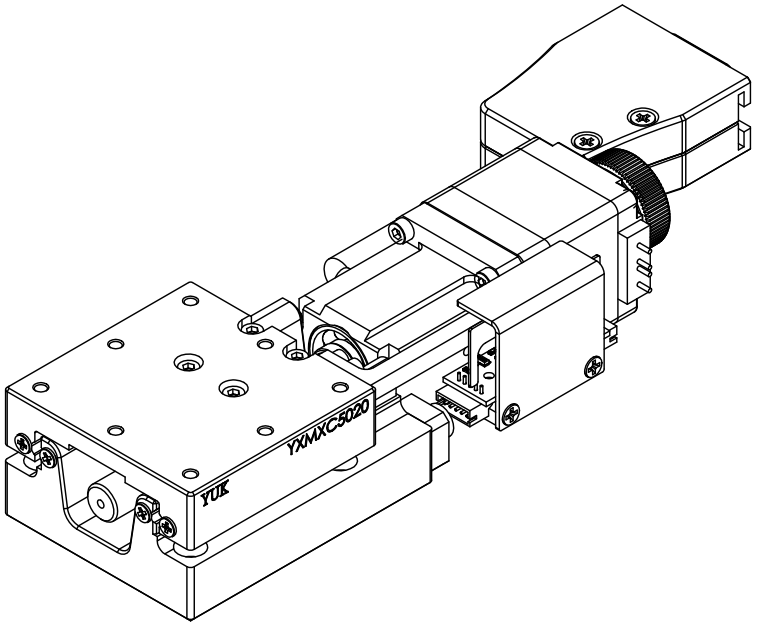


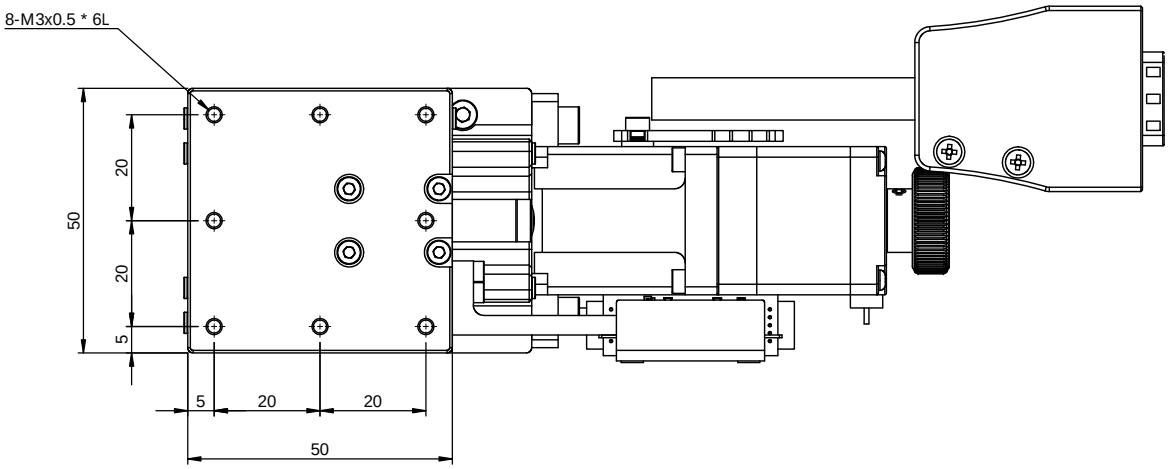


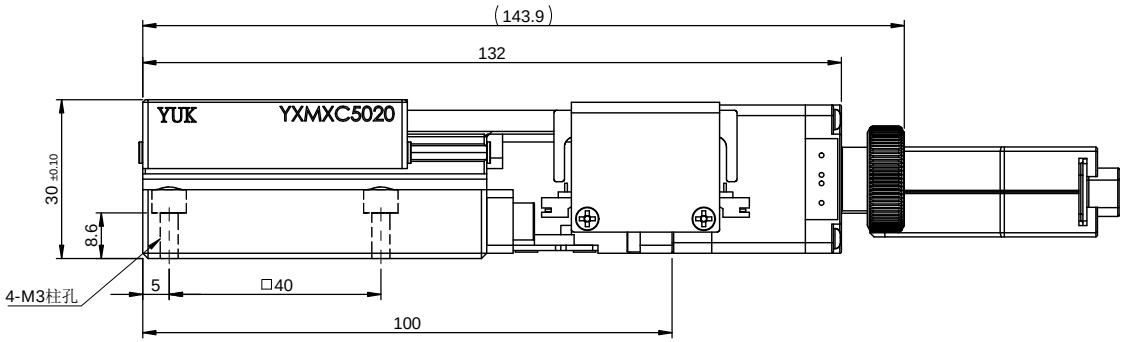


YXMXC5020
行程：±10mm
最大荷重：6Kgf
傳動機構：滾珠螺桿
最大速度：20mm/sec
往複定位精度：±0.001mm
單向定位精度：0.01mm
反轉間隙：0.005mm
靜態平行：30um
動態平行：10um

| 一般公差 | |
|---|---|
| 尺寸範圍 | 容許差 |
| 0.5 ～ 5 | ±0.05 |
| 5 ～ 15 | ±0.08 |
| 15 ～ 70 | ±0.1 |
| 70 ～ 300 | ±0.2 |
| 300 ～ 1000 | ±0.3 |
| 1000 ～ 1500 | ±0.5 |

YUK 煜翰传动® The Mark of Linear Motion

| | | | | | | | | | |
|---|---|---|---|---|---|---|---|---|---|
| 審核 | | 日期 | | 備註 | N/A | | | 機型 | YXMXC5020 |
| 繪圖 | | 日期 | | 表處 | 依各零件 | | | 料碼 | N/A |
| 設計 | | 日期 | | 材料 | 不銹鋼 | 數量 | 1 /組 | 品名 | 电动直线精密滑台-YXMXC5020 |
| | | | | 熱處理 | N/A | | | 檔案號 | YXMXC5020 (客用) |
| | | | | 單位 | mm | 圖紙規格 | A3 | 投影 | 版本 A1 |
| | | | | 比例 | 1:1 | 重量 | 701.0g | | |