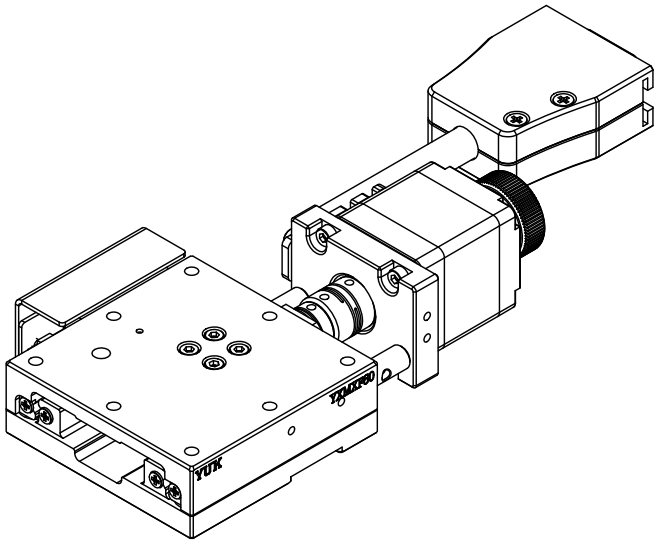

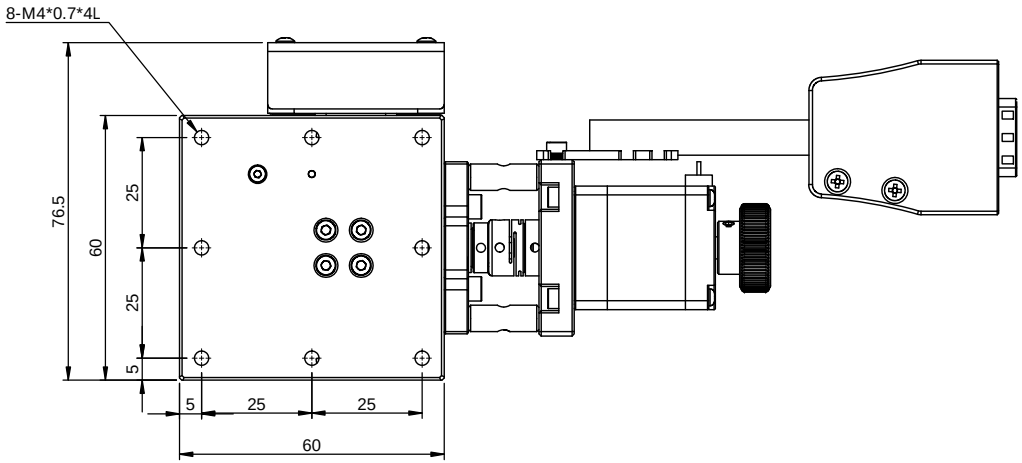

YXMXF60
行程：±7.5mm
最大荷重：12Kgf
傳動機構：滾珠螺桿
最大速度：20mm/sec
往複定位精度：±0.001mm
單向定位精度：0.01mm
反轉間隙：0.005mm
靜態平行：30um
動態平行：10um

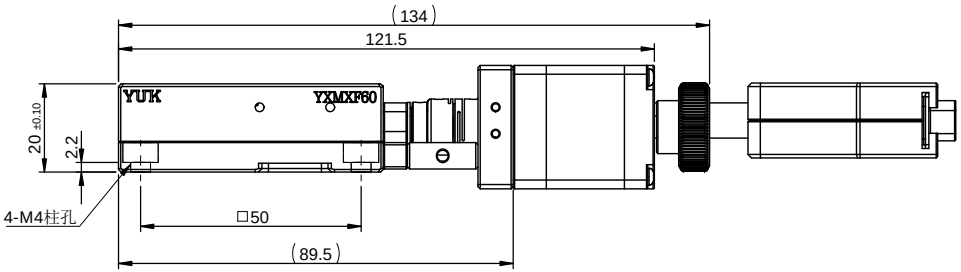

一般公差											
尺寸範圍	容許差	YUK 煜翰传动® The Mark of Linear Motion			備註	N/A			機型	YXMXF60	
0.5～5	±0.05				表處	依各零件			料碼	N/A	
5～15	±0.08				材料	钢制	數量	1 /組	品名	电动直线精密滑台-YXMXF60	
15～70	±0.1	審核		日期	熱處理	N/A			檔案號	YXMXF60(客用)	
70～300	±0.2	繪圖		日期	單位	mm	圖紙規格	A3	投影		版本 A1
300～1000	±0.3	設計		日期	比例	1:1.2	重量	583.99			
1000～1500	±0.5										