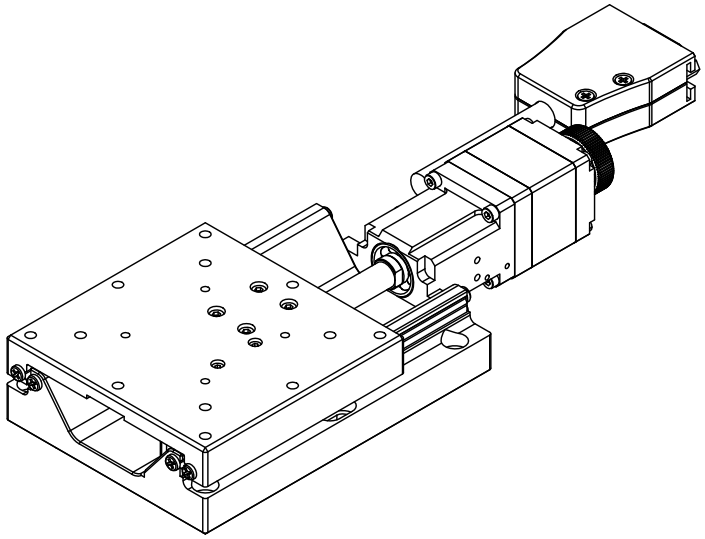

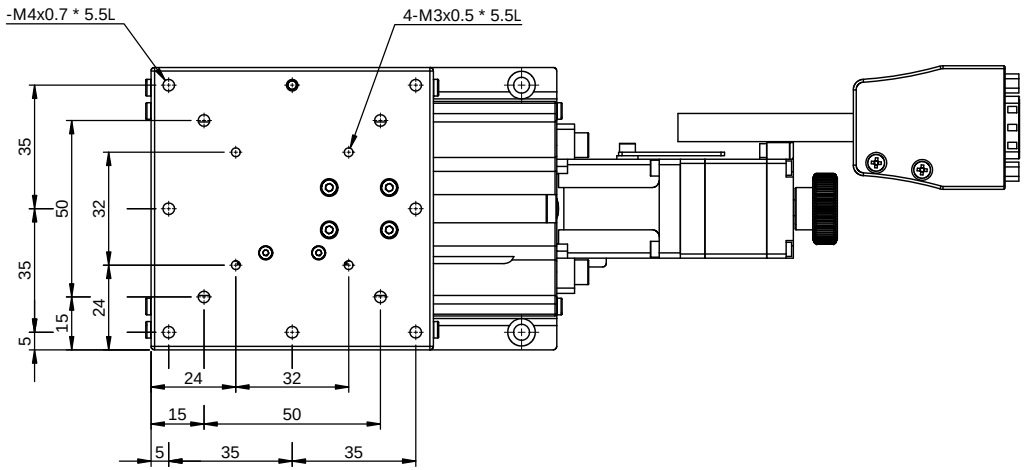


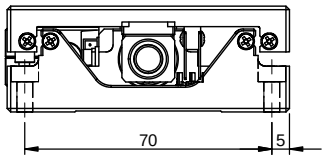


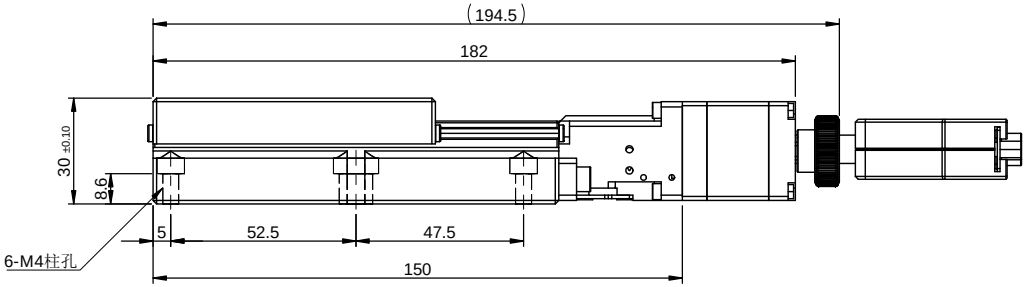


MX8050-C
行程：±25mm
最大荷重：10Kgf
傳動機構：滾珠螺桿
最大速度 : 20mm/sec
往複定位精度：±0.001mm
單向定位精度：0.01mm
反轉間隙：0.01mm
靜態平行：20um
動態平行：10um