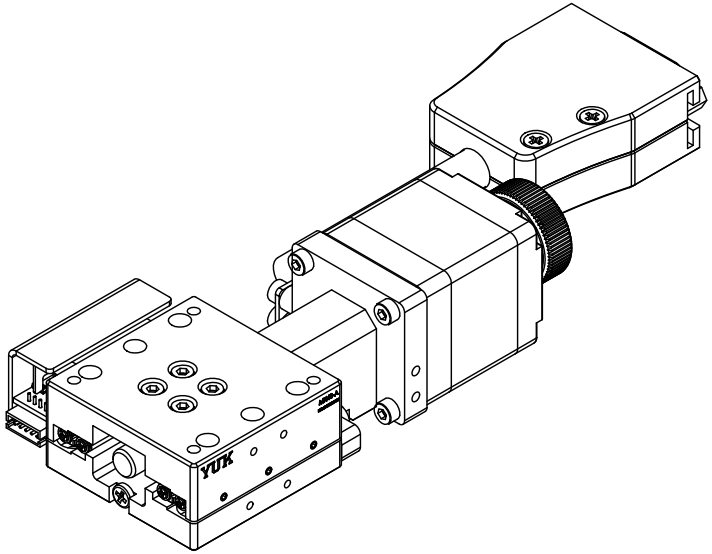

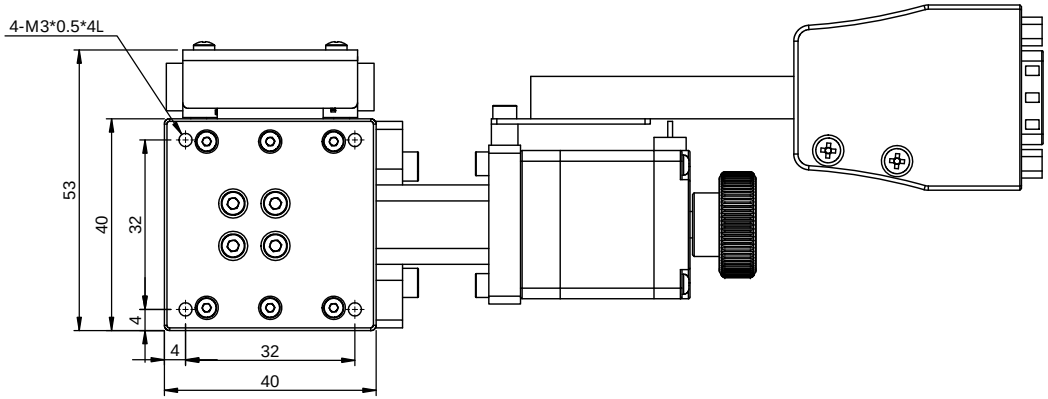

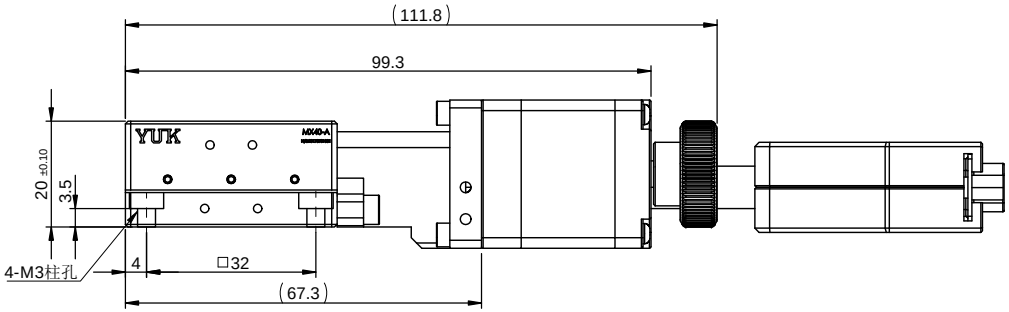

MX40-A
行程： ±7.5mm
最大荷重：4Kgf
傳動機構：滾珠螺桿
最大速度 : 10mm/sec
往複定位精度： ±0.001mm
單向定位精度：0.01mm
反轉間隙：0.005mm
靜態平行：20um
動態平行：10um