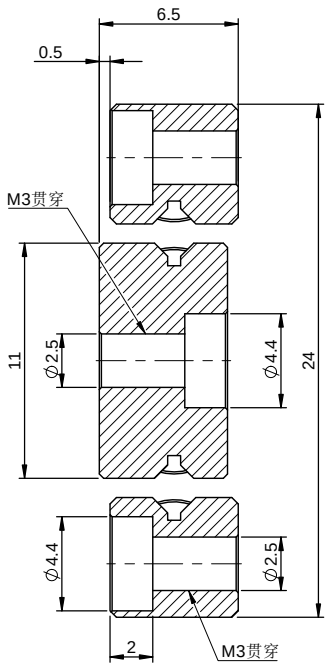

剖面 K-K

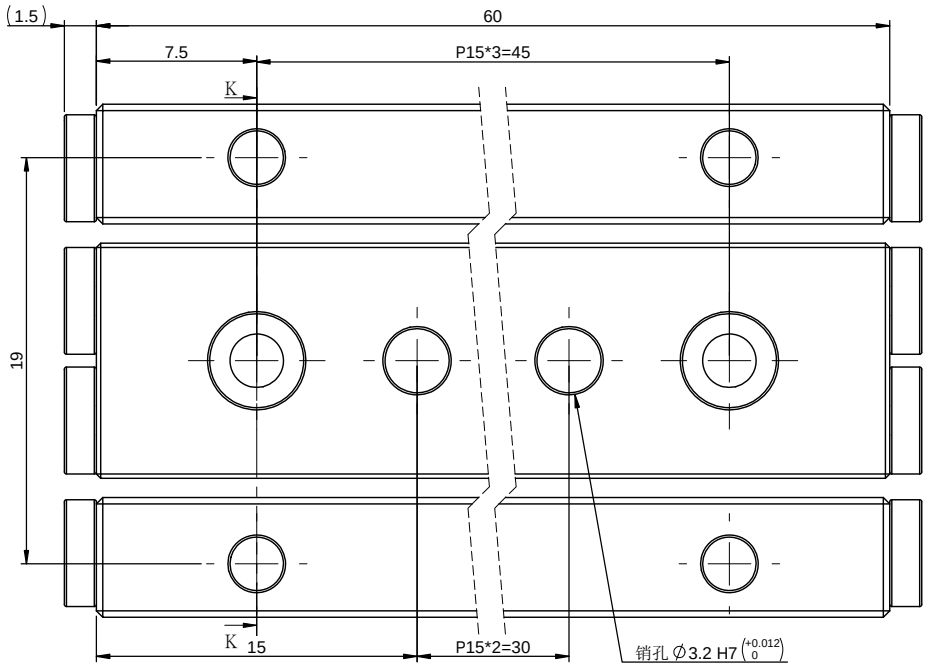

NVT2-60x11Z
最大行程：30mm

一般公差	
尺寸範圍	容許差
0.5 ～ 5	±0.05
5 ～ 15	±0.08
15 ～ 70	±0.1
70 ～ 300	±0.2
300 ～ 1000	±0.3
1000 ～ 1500	±0.5

YUK 煜瀚传动®
The Mark of Linear Motion

審核		日期		備註	合格成品,獨立包裝保存			機型	NVT2
繪圖		日期		表處	依各零件			料碼	NVT2-60
設計		日期		材料	見零件表	數量	2 /組	品名	交叉滚子導軌-NVT2
				熱處理				檔案號	NVT2-60（客用）
				單位	mm	圖紙規格	A3	投影	版本 A1
				比例	4:1	重量	51.9g		