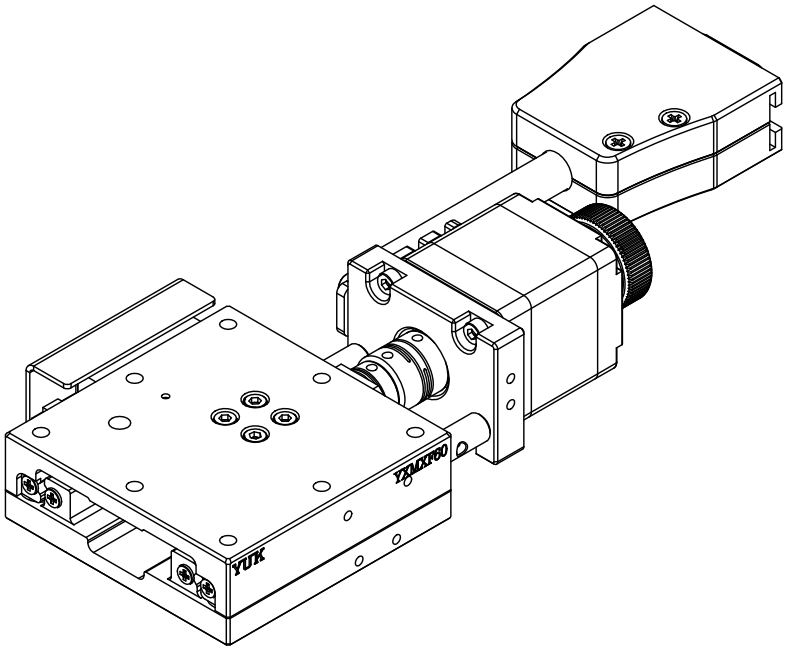

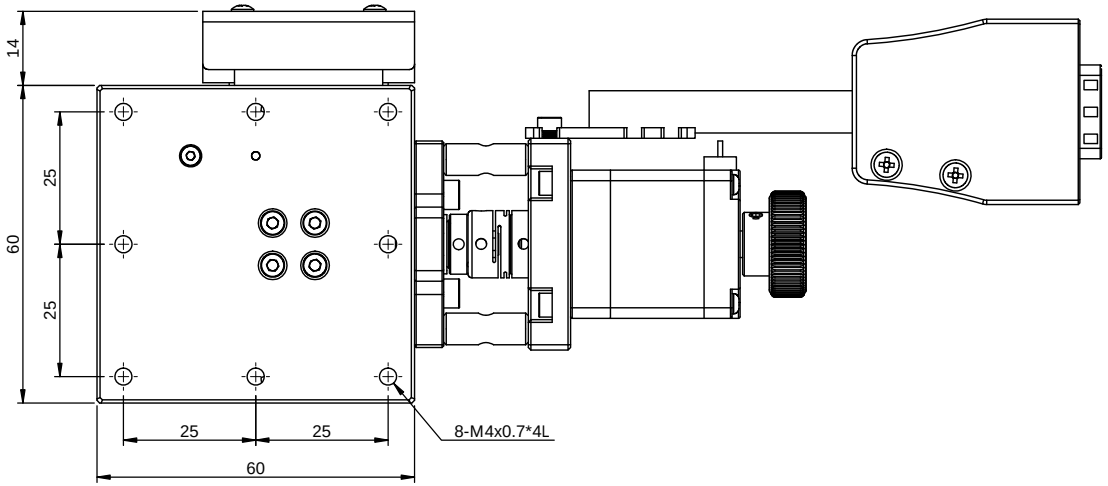

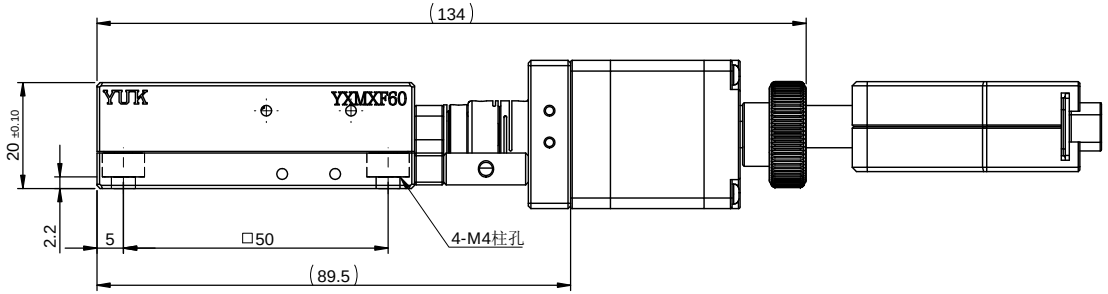

YXMXF60
行程：±7.5mm
最大荷重：12Kgf
傳動機構：滾珠螺桿
最大速度 : 20mm/sec
往複定位精度：±0.001mm
單向定位精度：0.01mm
反轉間隙：0.005mm
靜態平行：30um
動態平行：10um

一般公差	
尺寸範圍	容許差
0.5 ～ 5	±0.05
5 ～ 15	±0.08
15 ～ 70	±0.1
70 ～ 300	±0.2
300 ～ 1000	±0.3
1000 ～ 1500	±0.5

YUK 煜翰传动® The Mark of Linear Motion

審核		日期	
繪圖		日期	
設計		日期	

備註	N/A			機型	YXMXF60
表處	依各零件			料碼	N/A
材料	钢制	數量	1 /組	品名	电动直线精密滑台-YXMXF60
熱處理	N/A			檔案號	YXMXF60-A2(客用)
單位	mm	圖紙規格	A3	投影	版本 A2
比例	1:1	重量	575.1g		